ferrum

CAPACITACIÓN

4ª edición

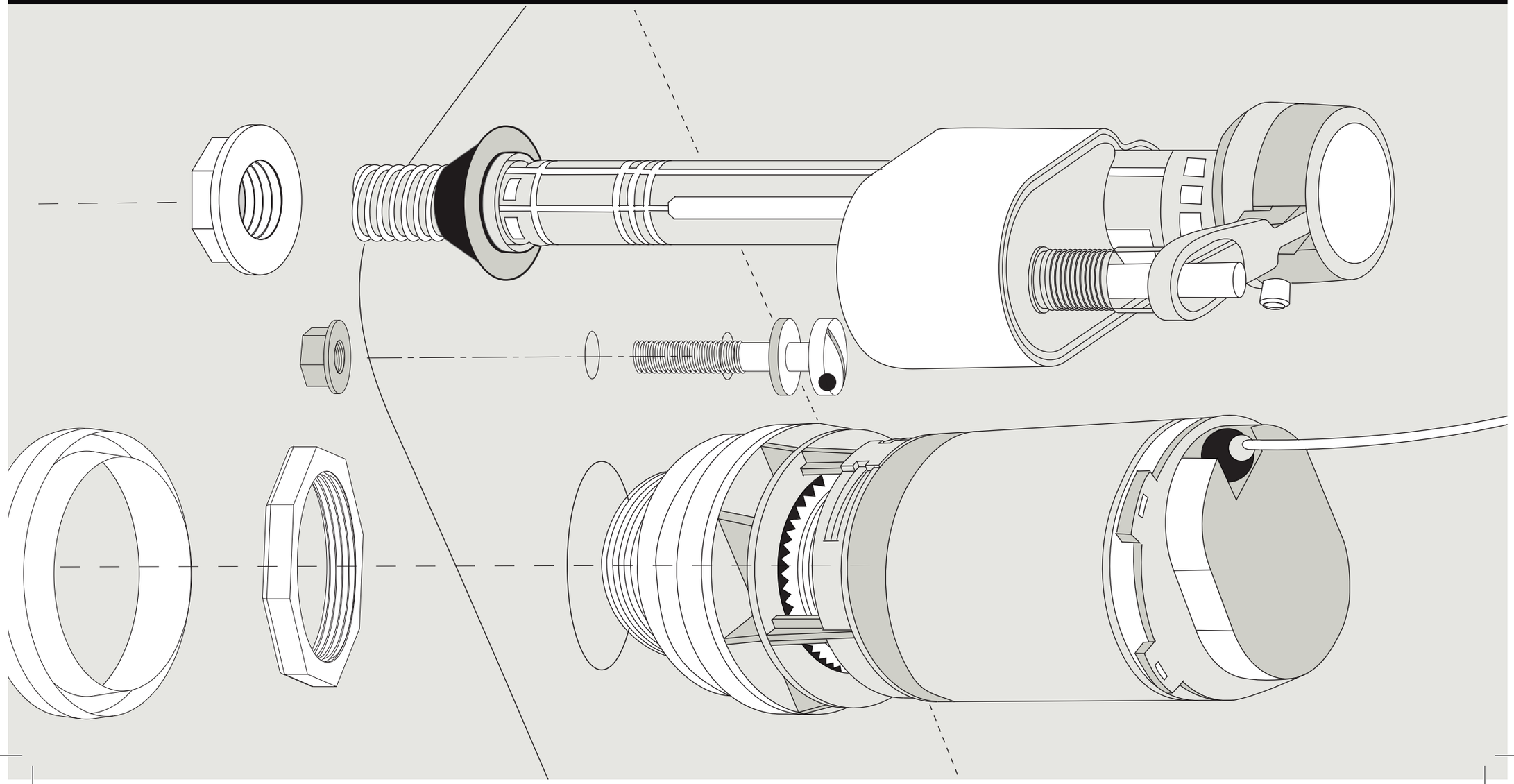

PRODUCTOS Y GARANTÍAS

INODOROS

Nuestros inodoros fueron diseñados para cumplir con la función de limpieza y funcionamiento.
El sistema de descarga garantiza una evacuación total de residuos y una adecuada higiene.
Garantía de la porcelana: 10 años.

LAVATORIOS

Nuestros lavatorios, de variados diseños y lineas sobrias, son a su vez funcionales. Se caracterizan por ser espaciosos, con formas redondeadas y pendientes suaves.
Tenemos modelos aptos para diferentes proyectos de cuartos de baño.
Garantía de la porcelana: 10 años.

BACHAS

Las bachas las podemos clasificar como de sobreponer, bajo poner y de apoyar, estas últimas combinables con las placas de porcelana que Ferrum también comercializa. Hoy también disponemos de bachas de color y decoradas.
Garantía de la porcelana: 10 años.

TAPAS Y ASIENTOS

Diseño y funcionalidad. Las tapas de nuestros inodoros se colocan con herrajes diseñados para garantizar la durabilidad del producto.
Garantía: 1 año.

HIDROMASAJES

El casco es de acrílico sanitario termoformado, reforzado con espuma de poliuretano. Las cañerias que conducen agua pueden ser rígidas o flexibles de PVC virgen.
Poseen un sistema autodrenante que facilita el drenaje del agua de sus cañerías. Si es un sistema SPA (agua + aire), la conducción de aire se realiza a través de cañerías flexibles. El sistema SPA full incorpora ozono por los jets que están en el piso del hidromasaje.
Garantía del acrílico: 5 años.
Garantía del equipamiento: 3 años.

RECEPTACULOS DE ACRILICO Y DE ACERO PORCELANIZADO

Los receptáculos de acrílico pueden ser cuadrados, rectangulares y semicirculares mientras que los de acero pocelanizado son cuadrados. Poseen las mismas características que las bañeras en cuanto al proceso de fabricación.
Garantía del acrílico: 5 años.
Garantía de acero porcelanizado: 1 año.

BIDÉ

Los bidé Ferrum tienen 2 tipos de diseños. Están los que poseen anillo regador y los que tienen orificio de limpieza. En ambos modelos la higiene de la persona se realiza a través de una grifería y de una flor de lluvia.
Garantía de la porcelana: 10 años.

DEPÓSITOS DOBLE DESCARGA

El agua es un bien escaso y en Ferrum somos conscientes de la necesidad de cuidarla. Por eso diseñamos un sistema de depósito de doble descarga, también llamados "ecológicos". Este sistema permite realizar una descarga de agua parcial o total, según la necesidad.
Líneas disponibles: Milena; Marina; Trento; Adriática; Varese; Murano; Veneto; Bari; Atuel y Andina.
Garantía de la porcelana: 10 años.
Garantía de los repuestos del depósito: 1 año.

VANITORYS

En amoblamientos tenemos dos grandes familias de productos: los que se cuelgan en la pared, y los que se apoyan en el piso. Amplia variedad de diseños y medidas. Acabados en laca piliuretánica, enchapados, o realizados en madera maciza.
Garantía: 1 año.

LINEAS DE COLGAR

Para colgar sanitarios de la pared ofrecemos un sistema de ménsulas con tratamiento anticorrosivo que sostienen los sanitarios, independientemente de la pared que tenga el baño. Se pueden elegir 3 alturas diferentes para su instalación.
Garantía de la porcelana: 10 años.

MAMPARAS Y CABINAS

Nuestras mamparas se ofrecen en dos versiones: fijas o abatibles 180º, de vidrio templado transparante o esmerilado, y cuentan con un burlete de PVC como sello de agua en la unión con la bañera o receptáculo. La perfilería es de aluminio anodizado.
Garantía: 1 año.

BAÑERAS DE ACRÍLICO

Nuestras bañeras son de acrílico termoformado, reforzadas con espuma de poliuretano. Estos componentes garantizan la durabilidad del color y el brillo. Apto exterior, porque resiste los rayos UV sin alteraciones.
Garantía del acrílico: 5 años.

BAÑERAS DE ACRÍLICO Y DE ACERO PORCELANIZADO

Nuestras bañeras de acrílico termoformado estan reforzadas con espuma de poliuretano. Estos componentes garantizan la durabilidad del color y el brillo. Apto exterior, porque resiste los rayos UV sin alteraciones. Las bañeras de acero porcelanizado vienen en varias medidas; desde 1,20 mts. hasta 1,70 mts. de longitud.
Garantía del acrílico: 5 años.
Garantía del acero porcelanizado: 1 año.

CAPACITACIÓN

4ª edición

UNA HERRAMIENTA VITAL PARA EL CONOCIMIENTO INTEGRAL

El título de la nota sintetiza lo que hacemos desde marketing de Ferrum, hacia nuestros clientes, profesionales de la construcción, instaladores y centros de formación profesional. El contenido de esta revista desarrolla los distintos módulos que dictamos en nuestras capacitaciones. En los seminarios englobamos todas nuestras familias de productos. Llegamos a los distintos puntos geográficos del país y el exterior con la modalidad de capacitaciones presenciales o capacitaciones a distancia vía internet. Esta tarea demanda una actualización constante en los contenidos, para la formación de todas aquellas personas que utilizan directa o indirectamente nuestros productos.

Las capacitaciones tienen una arista teórica y una práctica en función a quienes esté dirigida. En cada encuentro no solamente se imparten conocimientos, sino que se busca establecer un feedback con el cliente a través del cual se generan sugerencias y reclamos que implican por parte de Ferrum, mejorar día a día en el desarrollo de nuevos modelos que cumplan con los requisitos de los consumidores. Las tendencias de diseño van cambiando con el tiempo, y Ferrum potencia su esfuerzo para estar a la altura de dichos cambios. Cada día es un nuevo desafío que nos obliga a ser más eficientes. Los cambios de hábito en el consumo exigen fabricar productos que ahorren hasta un 50% mas que en épocas pasadas. El secreto de la perdurabilidad en el tiempo, es el compromiso y la capacidad de enfrentar nuevos desafíos. Ferrum y su historia de 107 años así lo demuestran.

“Capacitar es brindar servicio, conocimiento, y confiabilidad, argumentos sólidos que convierten a Ferrum en una empresa confiable”.

Centro de Atención

Te brinda asesoramiento y la posibilidad de solicitar servicio técnico especializado.

Tel:
0800-222-2266
***WhatsApp**: 113004-5698*
(Lun a Vie 8 a 17 hrs)
E-mail:
info@ferrum.com

Web

En nuestra página encontrarás la información de nuestra empresa, productos y novedades.

www.ferrum.com

Youtube

Visitá nuestro canal y allí podrás encontrar nuestros videos exclusivos, entrevistas, etc.

www.youtube.com/ferrumsa

Twitter

Enterate de las últimas novedades y hacenos llegar tus comentarios.

@ferrum_noticias

Pinterest

Ideas y diseños para tu baño.

www.pinterest.com/ferrumsa

Instagram

Mirá fotos y videos de nuestro nuevo canal.

www.instagram.com/ferrumsa

1/ pág. 6 - 13

2/ pág. 16 - 17

3/ pág. 20 - 27

4/ pág. 30 - 35

5/ pág. 38 - 41

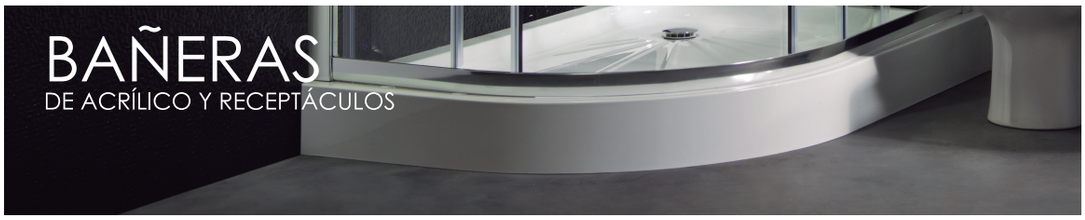

6/ pág. 44 - 47

7/ pág. 50 - 57

8/ pág. 60 - 64

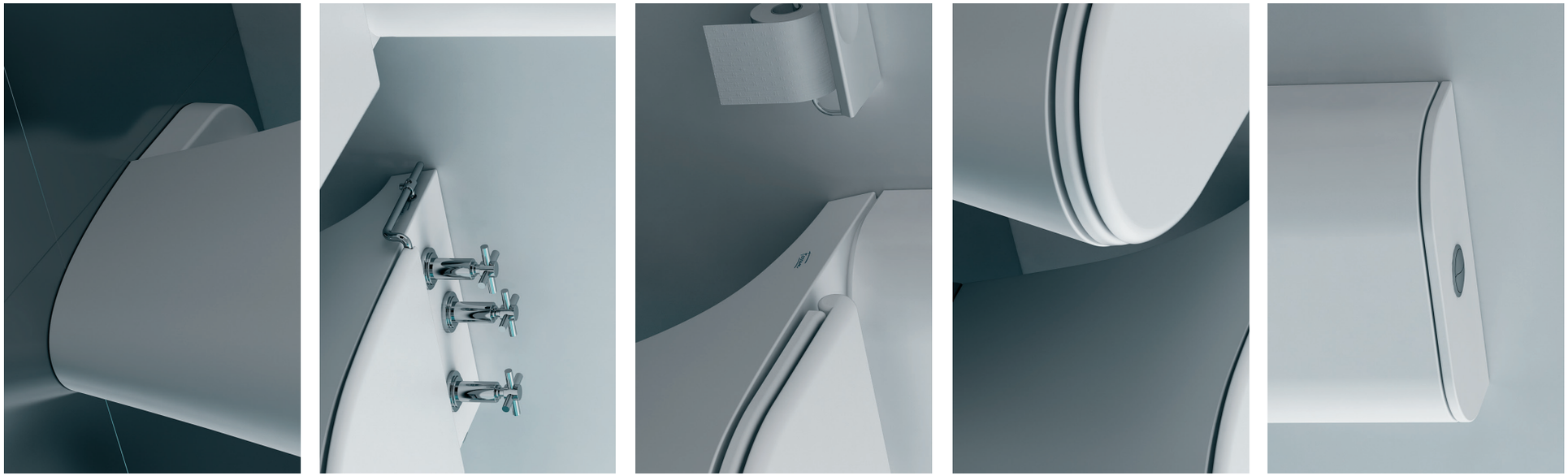

ARTEFACTOS

CONVENCIONALES, INSTALACIÓN Y REPUESTOS

INODORO LARGO PARA DEPÓSITOS DE APOYAR

INSTALACIÓN

Los inodoros Ferrum están pensados para cumplir con la doble función de limpieza e higiene. Los inodoros largos deberán ser instalados a 25 cm. del centro del eje cloacal al muro terminado, a excepción del inodoro para discapacitados que se instala a 27,5 cm. Se utilizará un aro de acople a piso (de PVC o cera), para vincular la descarga del inodoro con el caño cloacal. No se aconseja utilizar masilla para vincular un inodoro con el caño cloacal porque la misma puede resecarse con el paso del tiempo y generar pérdidas. Se fijan al piso mediante dos tornillos metálicos (uno por lado). No se debe utilizar cemento para fijar el inodoro al piso, porque la diferencia de dilatación entre el cemento y la porcelana, provocaría inevitablemente la fisura de la base del inodoro. Para vincular el depósito con el inodoro se utiliza un aro de acople de PVC blando de doble labio que facilita el sellado. (VP 230). No ajustar con excesiva fuerza los tornillos de acople del depósito al inodoro, porque se pueden producir pérdidas.

1- Colocar aro de acople

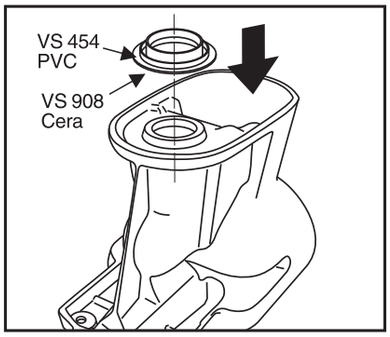

2- Posicionar en el centro de la descarga

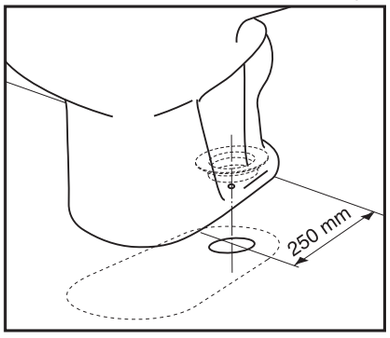

3- Marcar agujeros de fijación a piso

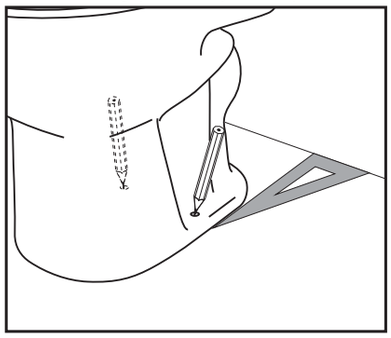

4- Perforar e insertar tarugos x 2

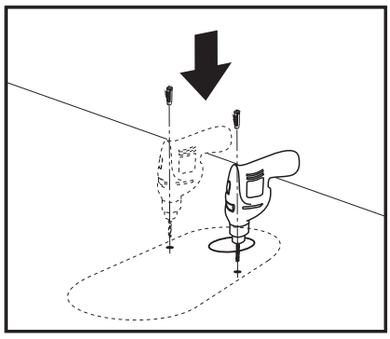

5- Sellar

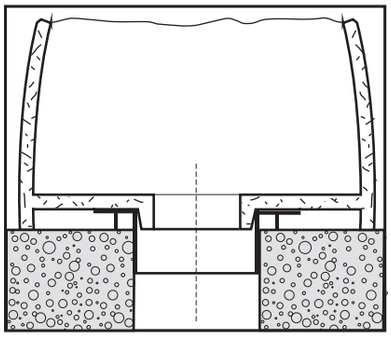

6- Atornillar x 2

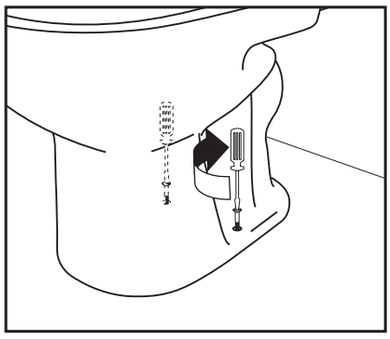

En el caso de los inodoros Milena, tanto largo como corto, la fijación al piso se realizará con 4 fijaciones y los tornillos posteriores se ajustarán con llave Allen. De este modo los tornillos no quedan a la vista.

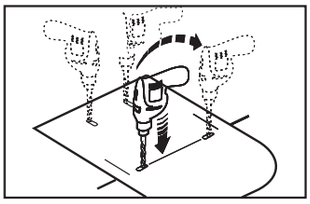

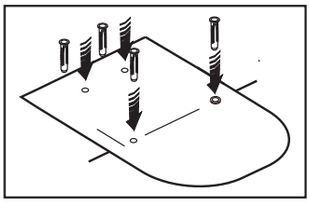

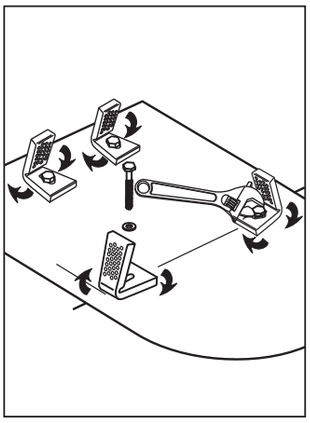

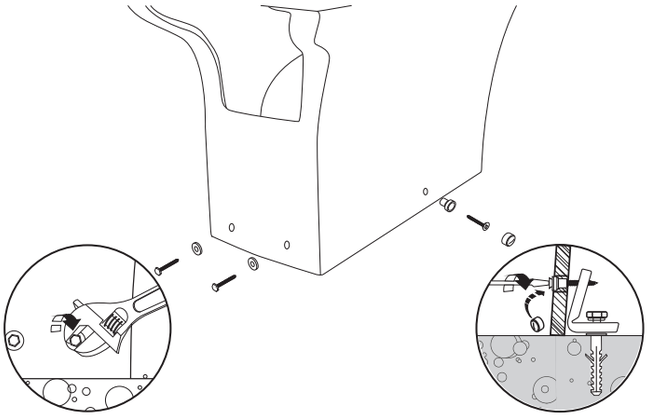

DEPÓSITO DE APOYAR CON UNA DESCARGA

INSTALACIÓN

Independientemente del tamaño, este modelo realiza una descarga cada vez que se acciona el mecanismo (botón, tecla o palanca). Los depósitos de la línea Andina, Atuel y Bari , vienen desarmados con todos los repuestos en una bolsa. En la parte posterior del lado interno del depósito, viene una pre-marca, que indica la altura de agua máxima que deberá cargar. La válvula de entrada tiene la posibilidad de modificar la inclinación del conjunto palanca-boya para regular el volumen de carga. Tiene además un tornillo de bronce o plástico en la parte superior de la misma que regula la presión de ingreso. Si en la instalación las presiones son excesivas, basta con girar el tornillo de bronce en sentido horario para atenuar la presión.
Las presiones de trabajo no deberán superar los 4.5 Kg/cm2. de red. Las presiones normales de trabajo deberán estar en el rango de 0,5 a 1 kg/cm2.

1- Montar el depósito

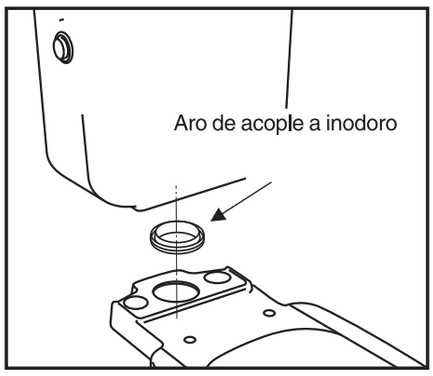

2- Colocar tornillos y arandelas

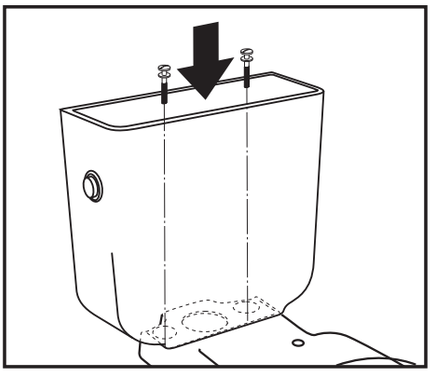

3- Ajustar con firmeza

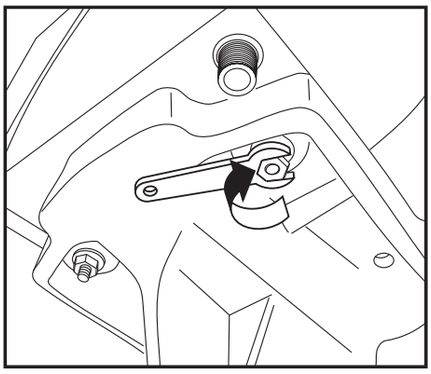

4- Regulaciòn de la presion de ingreso

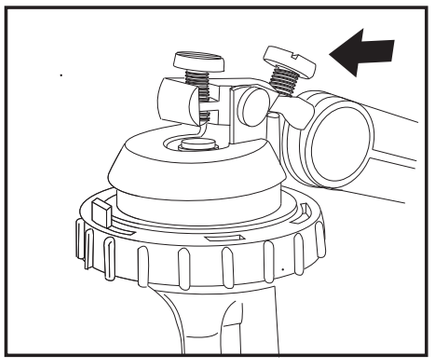

¿SABIAS QUE?

En Ferrum hemos logrado certificar el sistema de Gestión Ambiental ISO 14000 para la planta Pilar y Avellaneda que incluye diseño y fabricación de artefactos sanitarios de porcelana control y/o embalaje de artículos para las instalaciones sanitarias, fabricación de bañeras de acrílico y armado de bañeras de hidromasajes. Estas certificaciones forman parte de la política ambiental que Ferrum lleva adelante, concientizando a la comunidad y promoviendo el cuidado del medio ambiente. Utilizar de un modo responsable y racional, es una actitud que se debe mantener en todos los espacios, no solo en el cuarto de baño.

DOBLE DESCARGA 3L 6L

DEPÓSITOS DE APOYAR O COLGAR CON DOBLE DESCARGA

Caracteristicas:
En este apartado se describen las características y particularidades de funcionamiento de este sistema, diseñado para favorecer el consumo racional de agua, sin desperdicios. Este sistema de doble descarga nos permiten ahorrar agua. En una familia tipo, por ejemplo, permite ahorrar 72 litros de agua por día. Anualizado, el ahorro alcanza 26.280 litros. La válvula de entrada de agua posee un filtro de impurezas que contribuye a una mayor durabilidad del repuesto en el tiempo. El instalador deberá fijar el depósito al inodoro con los tornillos y guarnición de acople provistos con el producto. El cable azul de accionamiento no deberá quedar estrangulado en el armado.

"Es importante verificar que el cable de accionamiento no este comprimido o estrangulado para que el accionamiento funcione correctamente"

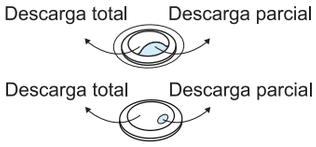

DEPÓSITO DE APOYAR CON DOBLE DESCARGA

INSTALACIÓN

1 - Insertar aro de acople sobre el inodoro y posicionar el depósito sobre este.

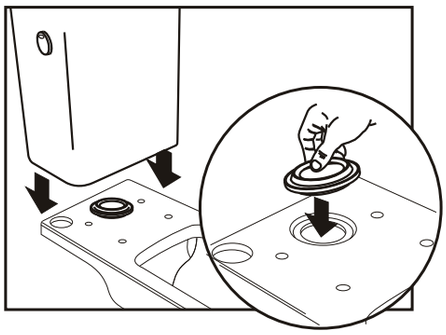

2 - Alinear el depósito teniendo en cuenta la posición de los agujeros de fijación.

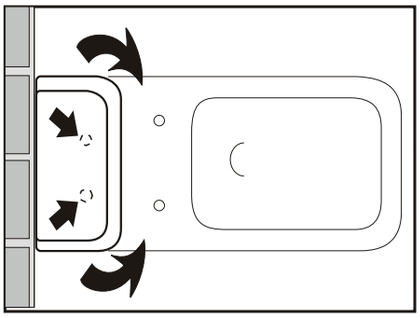

3 - Colocar arandelas y tornillos desde el interior del depósito

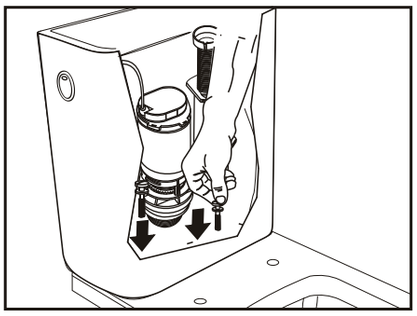

"Las válvulas de entrada de agua para depósitos doble descarga, poseen un filtro que evita el ingreso de impurezas y prolonga la vida útil de los repuestos."

CONVERSIÓN DE DEPÓSITOS DE UNA DESCARGA A DEPÓSITOS DE DOBLE DESCARGA

(para modelos antiguos: Florencia, Mayo, Atuel, Murano, Niza, Dórica, Trento, Marina, Bari, Adriática, Avignon)

El ahorro de agua es fundamental en todos los aspectos de la vida cotidiana. En lo que respecta al cuarto de baño, si disponemos de un sistema de una descarga para los modelos mencionados, podemos convertirlo a doble descarga, con un simple cambio de repuestos, porque los orificios de accionamiento, descarga y fijación, son compatibles con los repuestos de ambos.

Bari una descarga

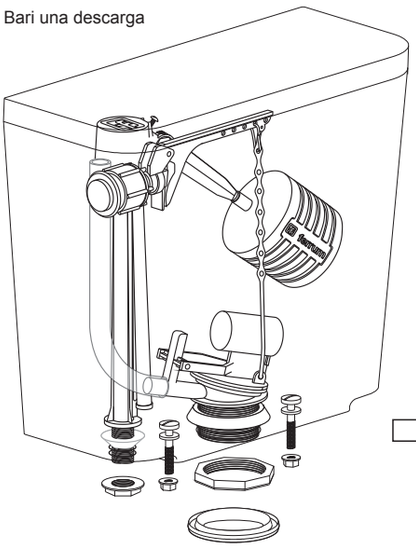

Bari doble descarga

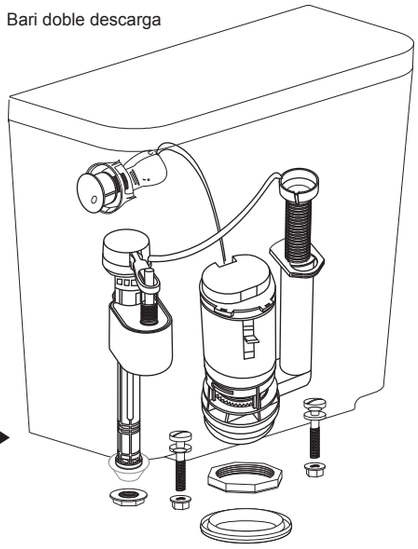

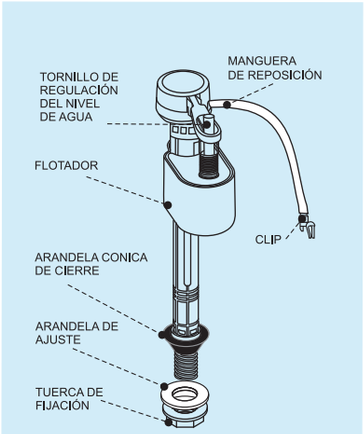

Despiece válvula de entrada para depósitos doble descarga

Regulación altura boya

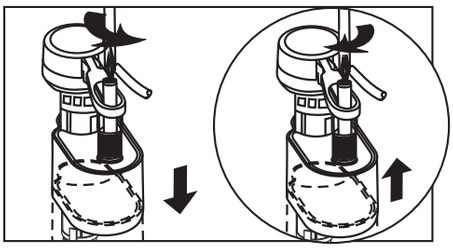

Kit Doble Descarga para conversión de modelos de descarga simple.

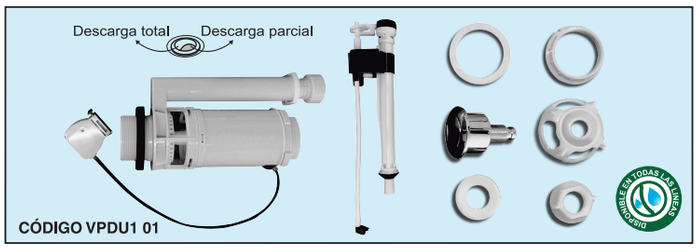

Apto para: Florencia, Mayo, Atuel; Murano, Niza, Dorica, Trento, Marina, Bari, Adriática; Avignon.

INODORO CORTO CON DEPÓSITO DE COLGAR

INSTALACIÓN (para modelos Florencia, Mayo, Atuel y Andina).

Los inodoros cortos con depósitos de colgar se deben instalar con una distancia de 25 cm entre el eje cloacal y el muro terminado. Como su nombre lo indica son depósitos de colgar por lo que su fijación a la pared deberá realizarse con un ajuste moderado de los tornillos, ajuste excesivo podría ocasionar la rotura de la porcelana. Se deberá colocar el aro de acople a piso para vincular la descarga del inodoro con el caño de descarga cloacal. No se debe utilizar masilla, la misma podría degradarse con el paso del tiempo y provocar pérdidas en la descarga del inodoro y el ingreso de olores de la red al cuarto de baño.

"No utilizar masilla para vincular el inodoro con el caño cloacal"

Colocar siempre aro de acople

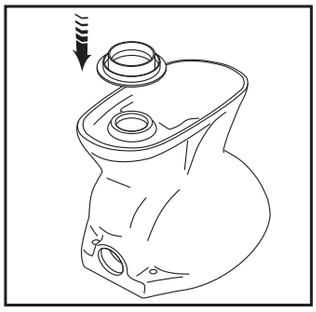

Posicionar

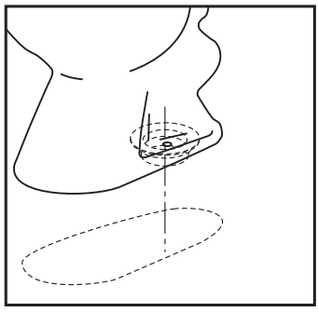

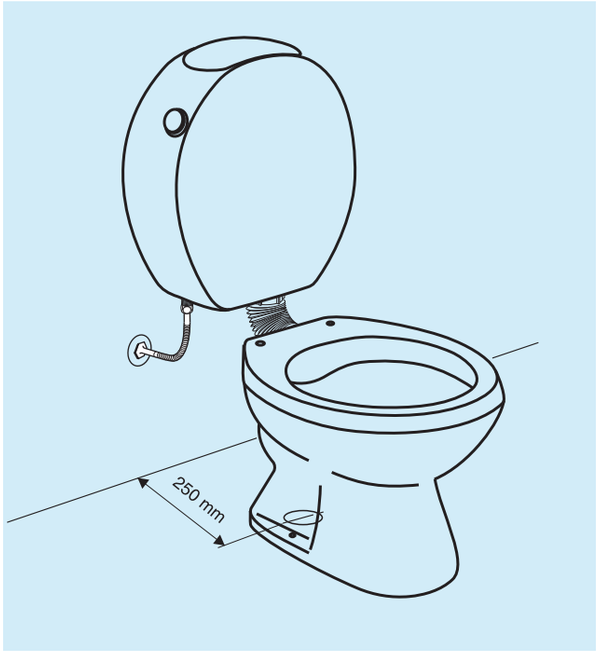

"No ajustar excesivamente el depósito a la pared así no corremos el riesgo de rotura. Sólo lo debemos colgar"

INODORO CORTO CON DEPÓSITO DE COLGAR

(para modelos Atuel, Andina y Mayo)

IFCM + DME6F
IFCM + DWE6F

IFA + DWPXF

IFA + DPCXF

IMF + DFCXF

INODORO CORTO CON VÁLVULA PARA LIMPIEZA DE INODOROS

INSTALACIÓN

Para instalar inodoros cortos con válvula para limpieza tipo tecla FV se debe respetar la distancia de acuerdo a la tabla siguiente. Se deberá colocar el aro de acople a piso para vincular la descarga del inodoro con el caño de descarga cloacal. No utilizar masilla dado que la misma podría degradarse con el paso del tiempo y provocar pérdidas en la descarga del inodoro además del ingreso de olores de la red al cuarto de baño.
En el caso de instalar un inodoro corto con válvula, el caño de entrada de agua deberá estar perpendicular al muro para garantizar la correcta circulación del agua dentro del anillo del inodoro Siguiendo estas recomendaciones se podrá garantizar el funcionamiento óptimo del artefacto.El aro de acople a colocar en la descarga de los inodoros puede ser de PVC o de cera. En las líneas Murano, Varese, Adriática, Trento, Marina y Milena, el aro de PVC viene incluido con el producto. En las lineas Bari, Atuel y Andina no viene incluído y ahi se podrá optar entonces por colocar el aro de PVC o el de cera.

Aro de PVC

Aro de cera

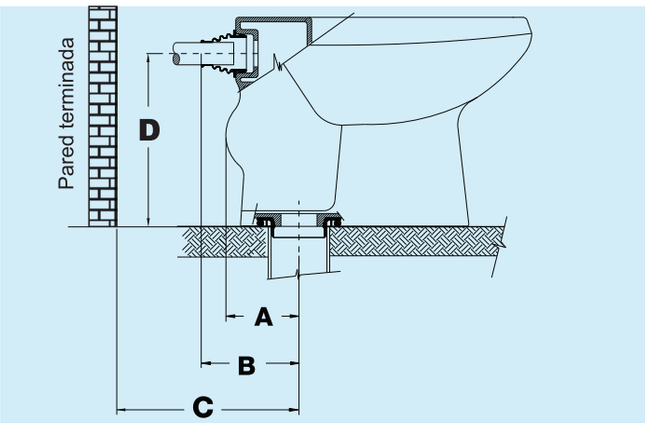

Aro y fuelle de conexión a inodoro

Inodoro	Distancia "A"	Distancia "B"	Distancia "C"	Distancia "D"
Milena **IDCMJ**	145 mm.	212 mm.	252 mm.	325 mm.
Qubiq **IRCMJ**	202 mm.	222 mm.	262 mm.	344 mm.
Marina **IHCMJ**	156 mm.	172 mm.	212 mm.	376 mm.
Trento **IECMJ**	144 mm.	211 mm.	251 mm.	329 mm.
Adriatica **ICMJ**	110 mm.	140 mm.	180 mm.	315 mm.
Varese **IJCMJ**	120 mm.	157 mm.	197 mm.	342 mm.
Murano **IUCJ**	147 mm.	165 mm.	205 mm.	323 mm.
Veneto **ITCMJ**	100 mm.	167 mm.	207 mm.	305 mm.
Bari **IKCM**	101 mm.	166 mm.	206 mm.	320 mm.
Atuel **IFCM**	109 mm.	154 mm.	194 mm.	326 mm.
Mayo **IMF**	131 mm.	176 mm.	216 mm.	325 mm.
Andina **IFA**	110 mm.	137 mm.	177 mm.	299 mm.
Espacio **IETMJ**	96 mm.	129 mm.	169 mm.	425 mm.

VENTILACIONES DE INODOROS EN EDIFICIOS

PARA INODOROS CORTOS O LARGOS

Para el correcto funcionamiento de un inodoro, las cañerías de instalación deben estar debidamente ventiladas. Si las cañerías no están ventiladas a los 4 vientos, se producirán compresiones y descompresiones, produciendo un funcionamiento deficiente del artefacto. En edificio (como muestra el esquema), se colocará una ventilación subsidiaria. Las ventilaciones rematarán a los cuatro vientos con la colocación de un sombrerete en el extremo de la cañería.

Remate de ventilaciones

- En terraza accesible los sombreretes deberán rematar 2 metros sobre la misma.
- En terraza no accesible los sombreretes deberán rematar a un mínimo de 0,30 metros.

La separación deberá ser de 4 metros de ventanas, puertas, terrazas, balcones. Las ventilaciones deben mantener distancia de 0.50 metros por encima de los tanques de agua.

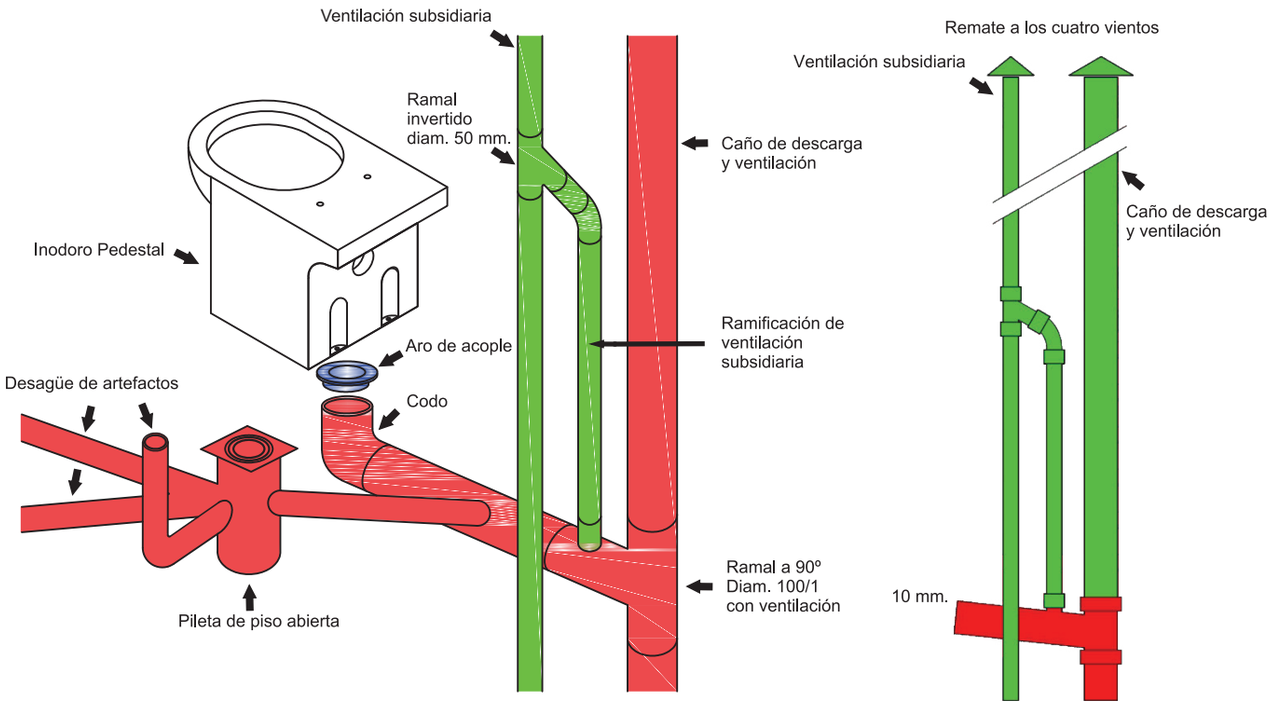

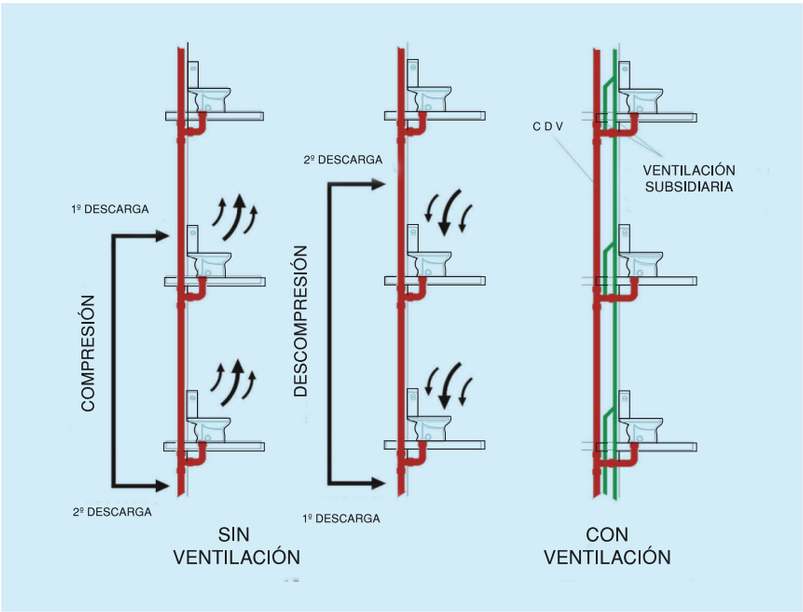

IMPORTANTE

¿Que ocurre en un edificio que no tiene ventilación subsidiaria?
Como podemos observar en la figura, las compresiones y descompresiones que se generarían en las cañerías primarias de descarga y ventilación, por no tener colocada la ventilación subsidiaria, provocaría una variación en el nivel del espejo de agua. Si el mismo desciende, al punto de secarse, se rompería el tapón hidráulico y los olores de la red cloacal ingresarían al cuarto de baño. En casos extremos, también puede llegar a taparse. responsable y racional, es una actitud quese debe mantener en todos los espacios, no sólo en el cuarto de baño.

VENTILACIONES DE INODOROS EN EDIFICIOS

PARA INODOROS CORTOS Y LARGOS

Podrá suprimirse la ventilación de los artefactos del último piso alto cuando el número total de pisos no exceda de 10 y se cumplan las condiciones de desarrollo y cantidad de desagües a ramal. Cuando el desarrollo de la ramificación o la cantidad de desagües a ramal, exceda del numero máximo admitido por tramo de cañería principal no ventilada en planta baja, debe ventilarse el artefacto mas alejado.

¿Como es la cañería de ventilación subsidiaria?

En general la ventilación subsidiaria se ubica junto al caño principal de descarga y ventilación. En el empalme de la cañería de desague de cada piso al caño principal de descarga y ventilación, se coloca un ramal a 90º con ventilación, a la cual se empalma un tramo de caño de diámetro 50 mm. que se une a laventilación subsidiaria mediante un ramal invertido. La altura de este caño debe asegurar que en caso de obstrucción del caño principal de descarga y ventilación, el efluente no desborde a la subsidiaria.

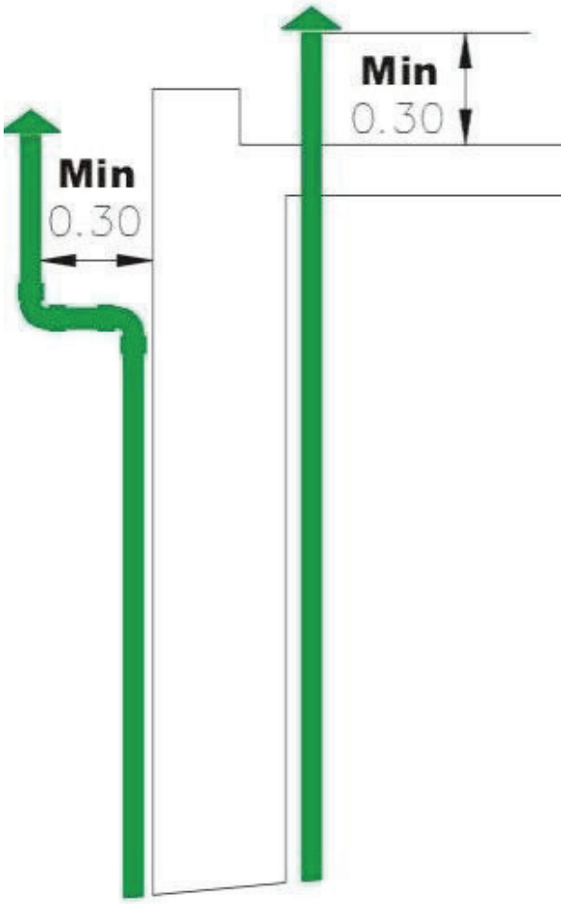

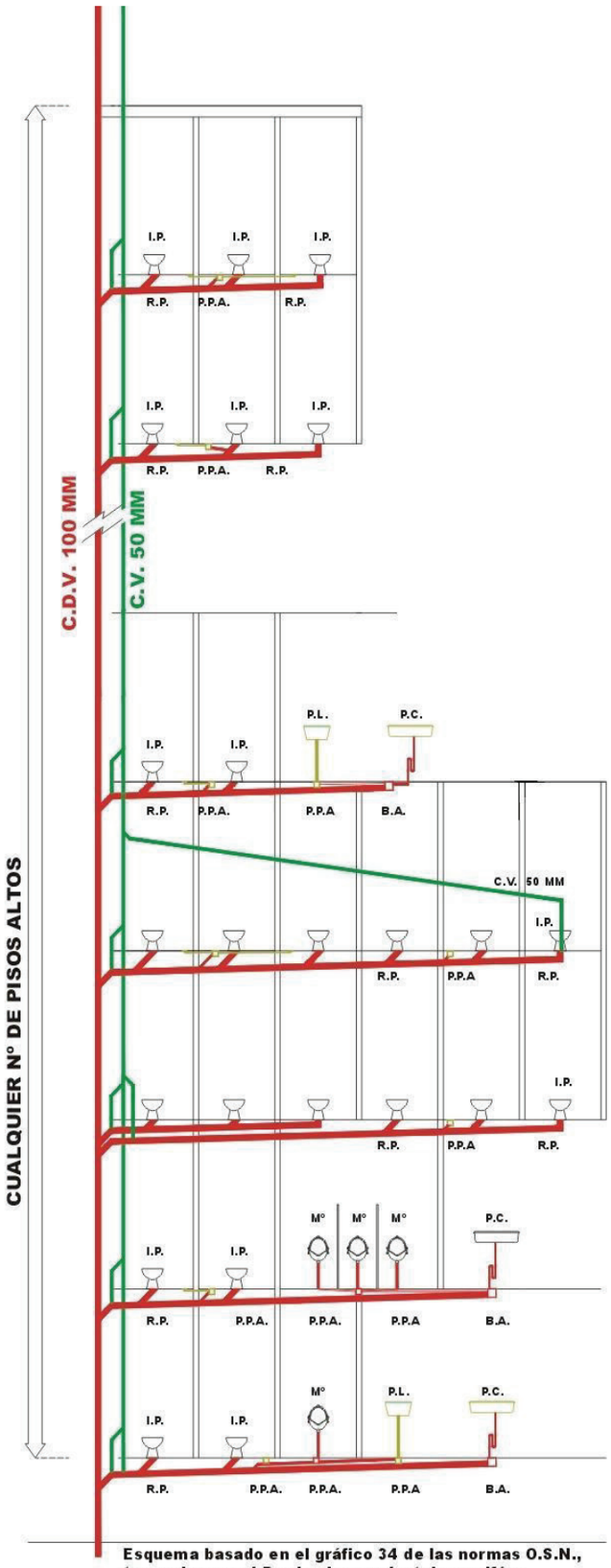

Esquema basado en el gráfico 34 de las normas O.S.N., tomando como I.P. a inodoro pedestal con sifón.

BIDÉ FERRUM

Los bidé Ferrum tienen 2 tipos de diseños. Están los que poseen anillo regador y los que no traen ese dispositivo.
En ambos la higiene de la persona se realiza a través de una grifería y de una flor de lluvia. El agua sale hacia arriba desde la flor que se encuentra en la palangana. Para la limpieza del bidé con anillo regador cerramos la transferencia de la grifería, y el agua sale por los orificios que se encuentran debajo del anillo, cayendo en forma de cascada. En los bidé sin anillo regador esta acción se lleva a cabo a través de un orificio que se encuentra en la parte frontal del bidé.

Bidé Ferrum con anillo regador

Bidé Ferrum sin anillo regador

DISTANCIAS MÁXIMAS Y MÍNIMAS DE COLOCACIÓN DE BIDÉ

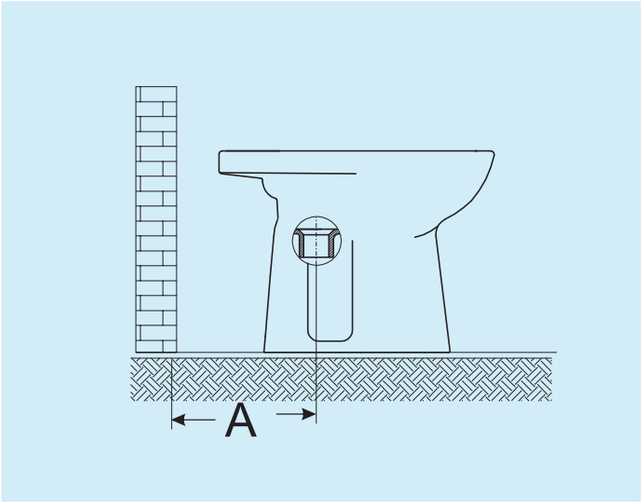

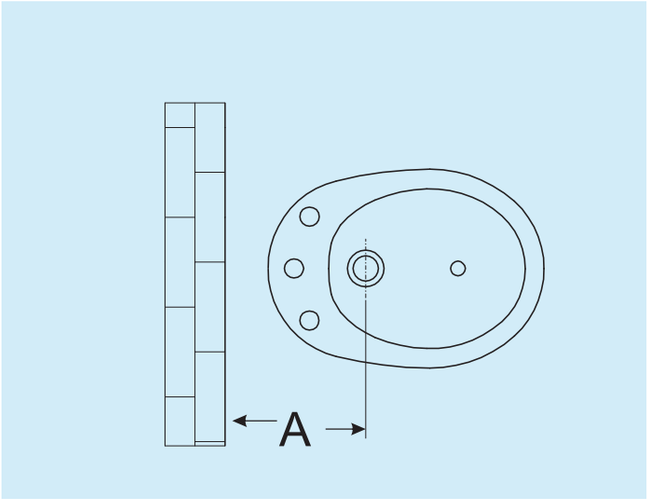

Bidé	Distancia min “A”	Distancia max “A”
Milena **BDF**	223 mm.	287 mm.
Qubiq **BRA**	250 mm.	275 mm.
Marina **BHA**	280 mm.	360 mm.
Trento **BEL**	255 mm.	325 mm.
Adriática **BAM**	215 mm.	305 mm.
Varese **BJA**	270 mm.	305 mm.
Murano **BUR**	265 mm.	287 mm.
Veneto **BTA**	222 mm.	325 mm.
Bari **BKM**	187 mm.	290 mm.
Atuel **BFR**	195 mm.	317 mm.
Mayo **BMF**	197 mm.	305 mm.
Andina **BEA**	195 mm.	308 mm.

Creative Illustration

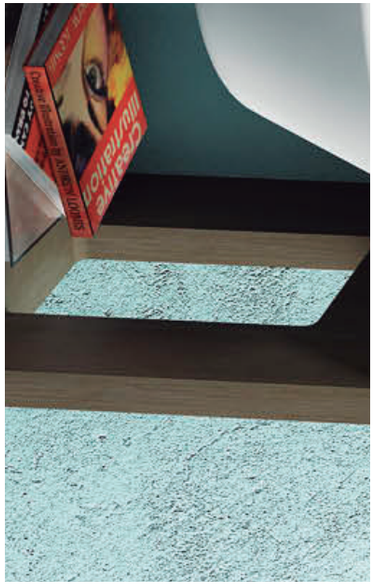

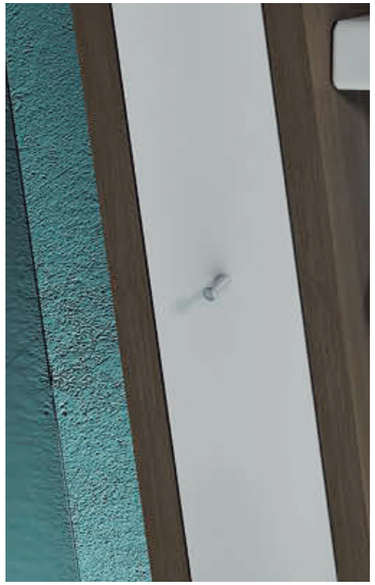

VANITORYS

VANITORYS

La variedad de vanitorys y amoblamientos que ferrum posee, ofrece todo tipo de posibilidades a la hora de proyectar el baño. Lavatorios fabricados en porcelana sanitaria, obteniendo un excelente acabado, durabilidad e higiene, y la posibilidad de tener incorporada la mesada al lavatorio de acuerdo al modelo, hacen que también en vanitorys los lavatorios Ferrum sean la mejor opción.

Los amoblamientos son fabricados en MDF hidroresistente, haciéndolos aptos para la humedad que se genera en el cuarto de baño. Acabados en laca poliuretánica, enchapados; como también los realizados en madera maciza, brindan en diferentes medidas y diseños poder cubrir las exigencias de los diferentes usuarios.

Venecia

Dentro de los modelos de menores dimensiones (48 cm y 63 cm) y diseño tradicional se encuentran las líneas Atuel y Venecia, esta última con la opción de poder adquirirla con puertas laqueadas lisas, diseño oval o diseño rectangular; terminaciones en wengue y la opción de mueble desarmado con patas de polimero cromado.

Avignon

El modelo Avignon de 50 cm se caracteriza por su diseño curvo y su bacha profunda y el lavatorio de 65 cm. incorpora una mesada integrada a la bacha. Puede adquirirse en madera laqueada con o sin cajones, o en madera maciza con puertas venecianas.

Limoges

En sus versiones de 85 cm. y 110 cm. con mesada integrada a ambos lados de la bacha , disponible en madera laqueada o madera maciza. Además cuenta con espejos y repisas que acompañan la línea.

Marina

Esta línea se posiciono en el mercado gracias a su diseño de vanguardia. Dispone de muebles colgantes de 65 cm. y 85 cm. , columnas colgantes y botiquín con espejo. Se presentan en acabado laqueado o madera wengue.

Toilette

En toilette lo que se buscó es contar con un diseño de lavatorio pensado para baños pequeños o baños de servicio. Dicho lavatorio se coloca con grifería monocomando y se instala con mueble colgante. En lavatorio toilette se logra un aprovechamiento integral del espacio lo hace de este lavatorio un artefacto funcional y práctico.

Conjuntos Symi - Cuadra

En los conjuntos Symi – Cuadra, disponemos de dos modelos de lavatorios de porcelana, de sobreponer, con diseños exteriores rectangulares y bacha interior con dos opciones, caras rectas o media caña. Ambos lavatorios los podemos combinar con muebles de apoyo con estante y espejo.

Cadria

En Cadria tenemos disponibles lavatorios con mesadas de 60 cm, 75 cm, 90 cm y 100 cm., placas de porcelana sanitaria y soportes de acero inoxidable. Los lavatorios los podemos combinar con muebles de apoyar o muebles colgantes, como así también la opción de soportes con o sin toallero. Si optamos por combinar los muebles Cadria con bachas de apoyar, tenemos disponibles placas lisas de porcelana. Los muebles presentan un diseño elegante y funcional hasta el último detalle. Cuentan con guías telescópicas, el cajón abre totalmente, los tiradores y manijas metálicos con acabado cromo, patas de acero inoxidable con extremos aislantes, colgadores regulables que facilitan la instalación y bisagras superiores de caja “CLIP” con cierre suave.

Vanitory Cadria

Vanitory Marina

Vanitory Toilette

Vanitory Venecia

VANITORYS

EJEMPLO, INSTALACIÓN (Linea Marina)

1- Ensamblar

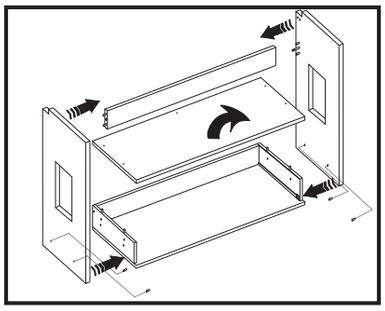

2- Atornillar

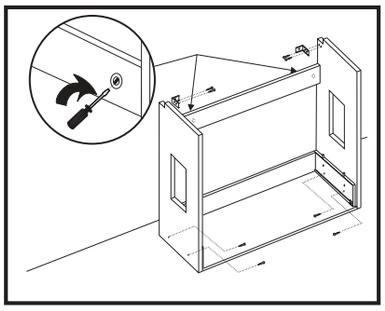

3- Marcar y perforar

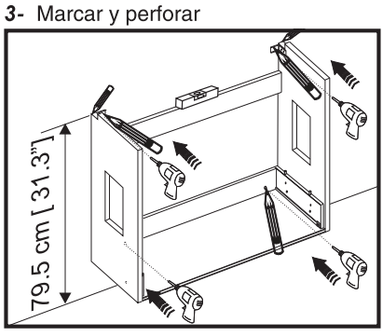

4- Insertar

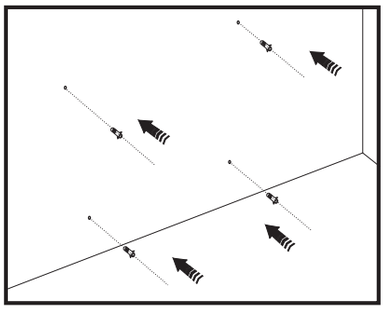

5- Atornillar

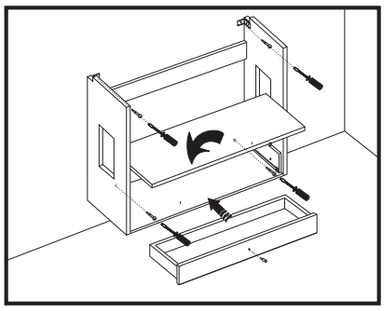

6- Altura del desagüe

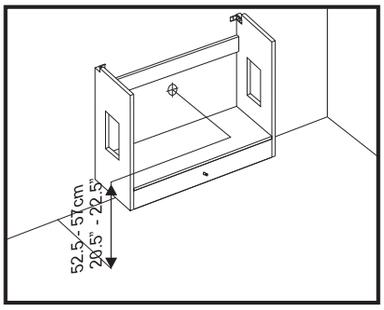

7- Apoyar y calzar

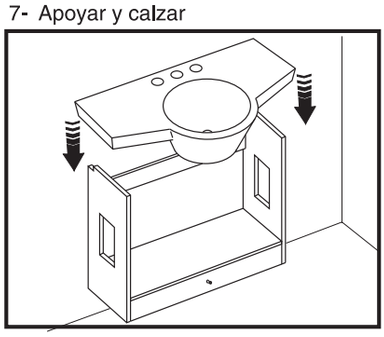

8- Enmascarar

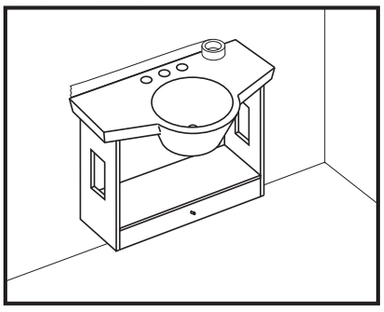

9- Marcar

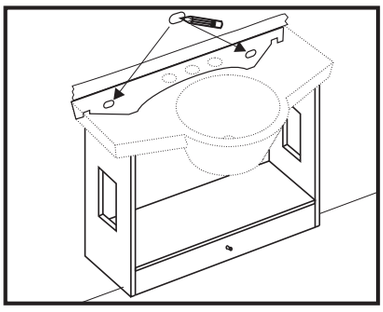

10- Perforar

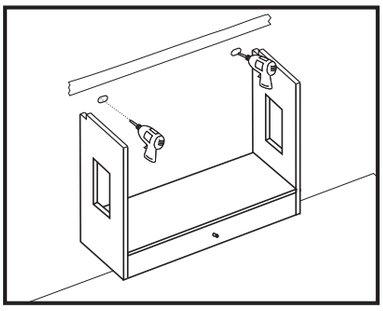

11- Insertar y enroscar

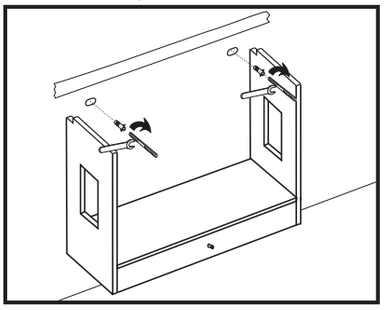

12- Colocar toallero

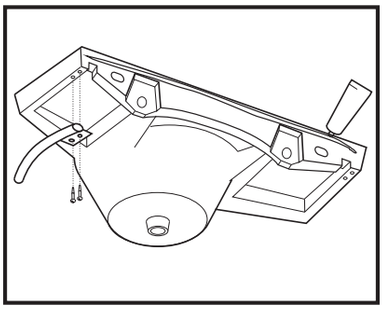

13- Atornillar

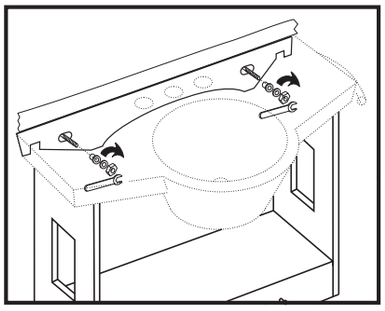

14- Retirar máscara

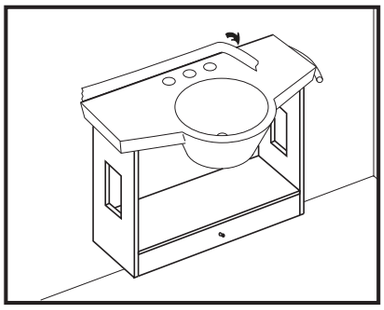

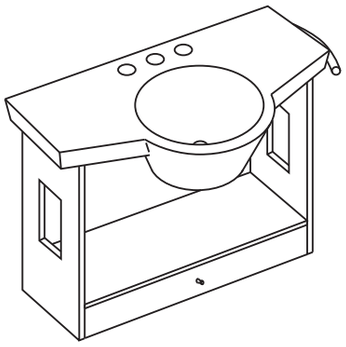

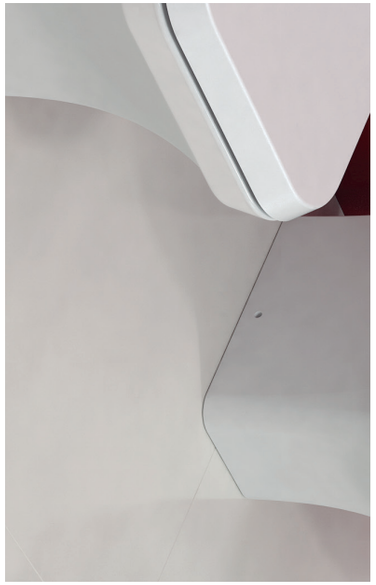
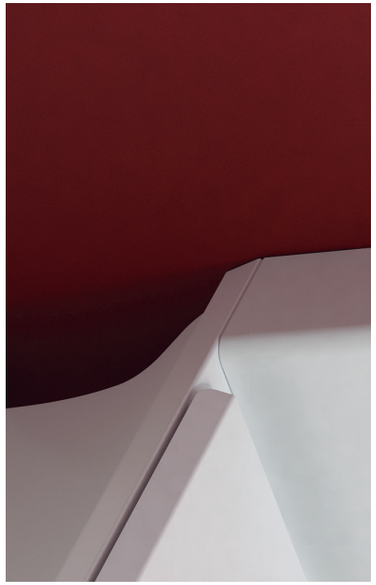

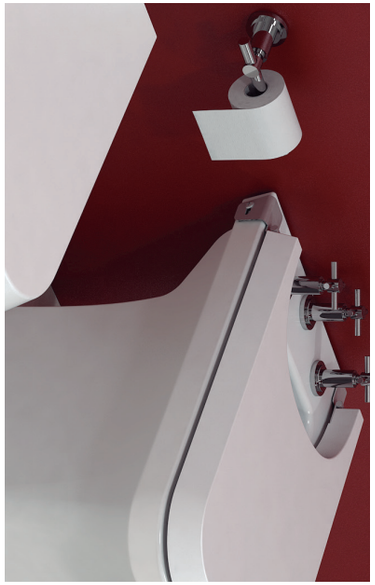

TAPAS Y ASIENTOS

TAPAS Y ASIENTOS PARA INODOROS Y TAPAS PARA BIDÉ

Las tapas y asientos para inodoros, como así también las tapas para bidé, vienen en distintos materiales a saber: mdf, hdf, polipropileno y urea. Los herrajes pueden ser metálicos o plásticos y los cierres de las tapas en sus versiones más modernas son amortiguados. La calidad esta garantizada a largo plazo, ya que tienen un tratamiento que resiste la humedad del cuarto de baño.

CARACTERÍSTICAS TÉCNICAS						
Línea		**Tapas asiento**	**Código**	**Colores**	**Material**	**Herraje**
Milena	bidé		TDBU	B	Urea	Metálico - acabado cromo
	inodoro		TDXUS			Metálico acabado cromo, cierre suave y acople rápido
Qubiq	bidé		TRB1U	B	Urea	Metálico - acabado cromo
			TRB3U			
	inodoro		TRXUS			Metálico acabado cromo, cierre suave y acople rápido
	bidé		TRB1M	B	MDF (fibra madera media densidad)	Metálico - acabado cromo
			TRB3M			
	inodoro		TRIM			
Marina	bidé		THB1U	B BE S	Urea	Metálico - acabado cromo
			THB3U			
	inodoro		THXUS			Metálico acabado cromo, cierre suave y acople rápido
	bidé		THB1M	B BE S	MDF (fibra madera media densidad)	Metálico - acabado cromo
			THB3M			
	inodoro		THIM			

ferrum

CARACTERÍSTICAS TÉCNICAS						
Línea		**Tapas asiento**	**Código**	**Colores**	**Material**	**Herraje**
Trento	inodoro		TEX	B	HDF (fibra, madera moldeada alta densidad)	Plástico - color símil tapa
			TEXC			Metálico - acabado cromo
			TEXUS		Urea	Metálico acabado cromo, cierre suave y acople rápido
Adriática	inodoro		TAN	BE-G-M-S	MDF (fibra madera media densidad)	Plástico - color símil tapa
			TAX	B	HDF (fibra, madera moldeada alta densidad)	Plástico - color símil tapa
			TAXC	B-BE S- G M		Metálico - acabado cromo
			TAWUS	B	Urea	Metálico acabado cromo, cierre suave y acople rápido
Varese	inodoro		TTXUS	B	Urea	Metálico acabado cromo, cierre suave y acople rápido
			TTXM	B	HDF (fibra, madera moldeada alta densidad)	Plástico - color símil tapa
Murano	bidé		TBUU	B	Urea	Metálico - acabado cromo
			TBU	B-BE-S	MDF (fibra madera media densidad)	
	inodoro		TUR	BE-G-S-V		Plástico - color símil tapa
			TUX	B	HDF (fibra, madera moldeada alta densidad)	Plástico - color símil tapa
			TUXC	B - BE - S		Metálico - acabado cromo
			TUXUS	B	Urea	Metálico acabado cromo, cierre suave y acople rápido
Veneto	inodoro		TTXUS	B	Urea	Metálico acabado cromo, cierre suave y acople rápido
			TTXM		HDF (fibra, madera moldeada alta densidad)	Plástico - color símil tapa
			TTXC			Metálico - acabado cromo

CARACTERÍSTICAS TÉCNICAS						
Línea		**Tapas asiento**	**Código**	**Colores**	**Material**	**Herraje**
Bari	bidé		TBX	B	HDF (fibra, madera moldeada alta densidad)	Metálico - acabado cromo
			TBK	B-G	MDF (fibra madera media densidad)	
			TBKP	B		Plástico - color símil tapa - tornillo pasante
	inodoro		TKMP	B		
			TKM	B-G		Plástico - color símil tapa - tornillo con expansor
			TKXP	B	Polipropileno	Plástico - color símil tapa
			TKXM	B	HDF (fibra, madera moldeada alta densidad)	Plástico - color símil tapa - tornillo pasante
			TKXMC	B		Metálico - acabado cromo - tornillo pasante
Andina Mayo Florencia Atuel	inodoro		TSP	B - D - FA	Polipropileno	Plástico - color símil tapa
			TFX	B	HDF (fibra, madera moldeada alta densidad)	
			TFXC	B - D FA - S G - M		Metálico - acabado cromo - tornillo pasante
Espacio	inodoro		TTE3	B	MDF (fibra madera media densidad)	Plástico - color símil tapa
			TTE4			
Verona	inodoro		TVC	B - GS M - S	MDF (fibra madera media densidad)	Metálico - acabado cromo
Niza	inodoro		TNN	B	MDF (fibra madera media densidad)	Metálico - acabado cromo
Solaris	inodoro		TAC	B	MDF (fibra madera media densidad)	Plástico - color símil tapa

CARACTERÍSTICAS TÉCNICAS						
Línea		**Tapas asiento**	**Código**	**Colores**	**Material**	**Herraje**
Pilar	inodoro		TPN	B - G I - VA	MDF (fibra madera media densidad)	Plástico - color símil tapa
			TPNC	N		Metálico - acabado cromo
			TPX	B	HDF (fibra, madera moldeada alta densidad)	Plástico - color símil tapa
Victoria	inodoro		TVIM	B	MDF (fibra madera media densidad)	Metálico - acabado cromo
Milano	inodoro		TLCM	B - BE GS M - S	MDF (fibra madera media densidad)	Metálico - acabado cromo
Avignon	inodoro		TGAM	B	MDF (fibra madera media densidad)	Metálico - acabado cromo
Artefactos institucionales	inodoro		TCH	B	MDF (fibra madera media densidad)	Plástico - color símil tapa

TAPAS TRAFUL						
Línea		**Tapas asiento**	**Código**	**Colores**	**Material**	**Herraje**
Generica	inodoro		TFW	B	Polipropileno	Plástico - color símil tapa
Generica	inodoro		TSW1	B	Polipropileno	Plástico - color símil tapa
Generica	inodoro		TDPX	B	Polipropileno	Plástico - color símil tapa
Bari	inodoro		TKX	B	HDF (fibra, madera moldeada alta densidad)	Plástico - color símil tapa
Andina Atuel Florencia Mayo	inodoro con sistema bidé		THTF	B	Polipropileno	Mixto: Metálico + Plástico
Qubiq Murano Varese Veneto	inodoro con sistema bidé		THTR	B	Polipropileno	Mixto: Metálico + Plástico
Marina	inodoro con sistema bidé		THTH	B	Polipropileno	Mixto: Metálico + Plástico

INSTRUCTIVO PARA INSTALACIÓN DE TAPA Y ASIENTO CIERRE AMORTIGUADO PARA INODORO MARINA

COMPONENTES PROVISTOS

CONJUNTO DE SUJECIÓN

HERRAMIENTAS NECESARIAS PARA LA INSTALACIÓN

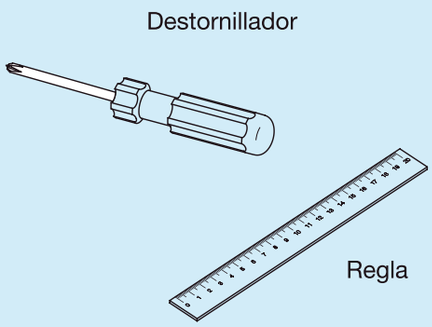

TAPA Y ASIENTO CON SISTEMA DE CIERRE SUAVE Y ACOPLE RAPIDO

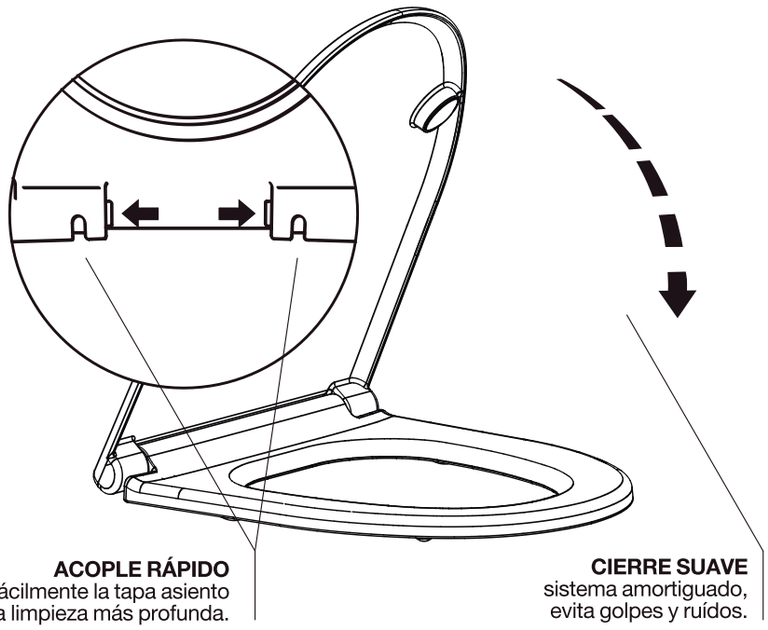

LIMPIEZA Y MANTENIMIENTO

Retirar el conjunto tapa y asiento presionando los botones del acople rápido para realizar una limpieza más cómoda y profunda. Utilizar un trapo húmedo y detergente suave o levemente alcalino, para lograr una limpieza antiséptica.

Evite limpiar el asiento, la tapa o bisagras y herrajes con lanas de acero, esponjas metálicas u otro tipo de abrasivo. Tampoco utilice los productos que contengan lavandina, ácidos o químicos como los limpiadores para sanitarios.

MONTAJE DE LA TAPA ASIENTO

1- Insertar los bujes expansores de goma en ambos agujeros del inodoro.

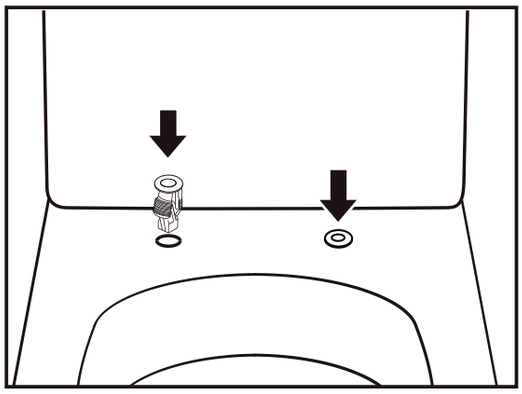

2- Montar los conjuntos de sujeción en el inodoro. Ajustar sin llegar al tope ⚠

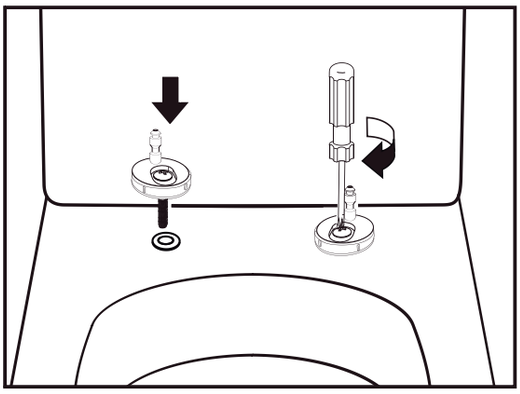

IMPORTANTE

El conjunto de sujeción debe ser ros cado hasta que se evite movimientos verticales, y permita movimientos de rotación y desplazamiento sobre la corredera.

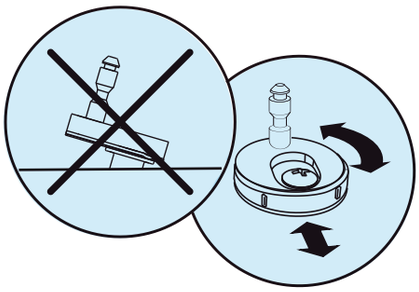

3- Se sugiere posicionar los pernos hacia adelante y a una distancia de separación entre centros de 184mm.

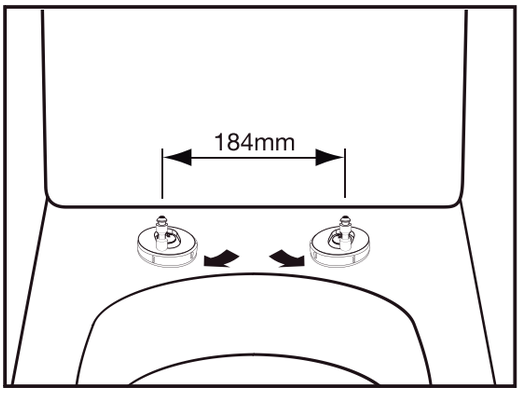

4- Insertar la tapa asiento en los pernos de los soportes hasta asegurar su fijación.

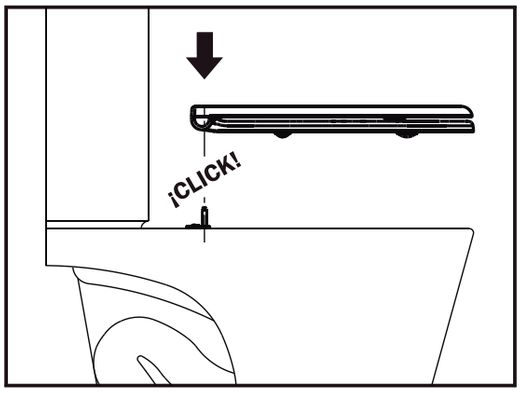

5- Alinear el conjunto tapa asiento con el contorno del inodoro.

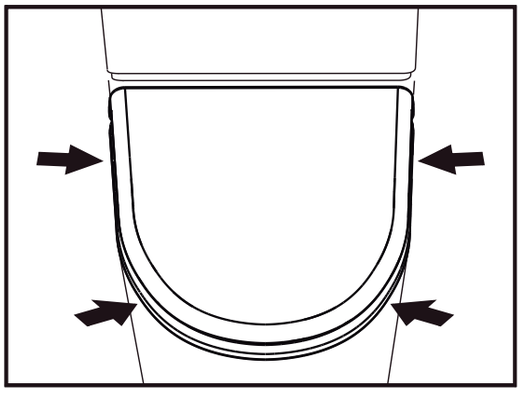

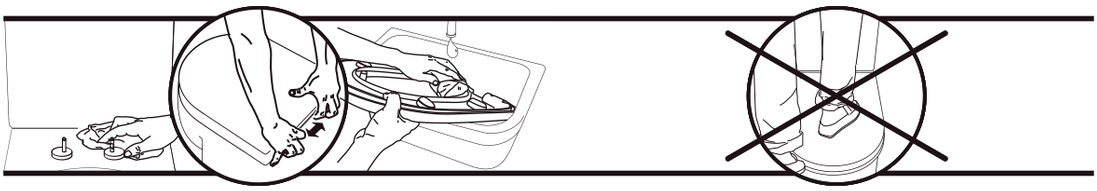

MONTAJE DE LA TAPA ASIENTO

6- Una vez alineado el conjunto, mantener presionados ambos botones del acople rápido y retirarlo hacia arriba.

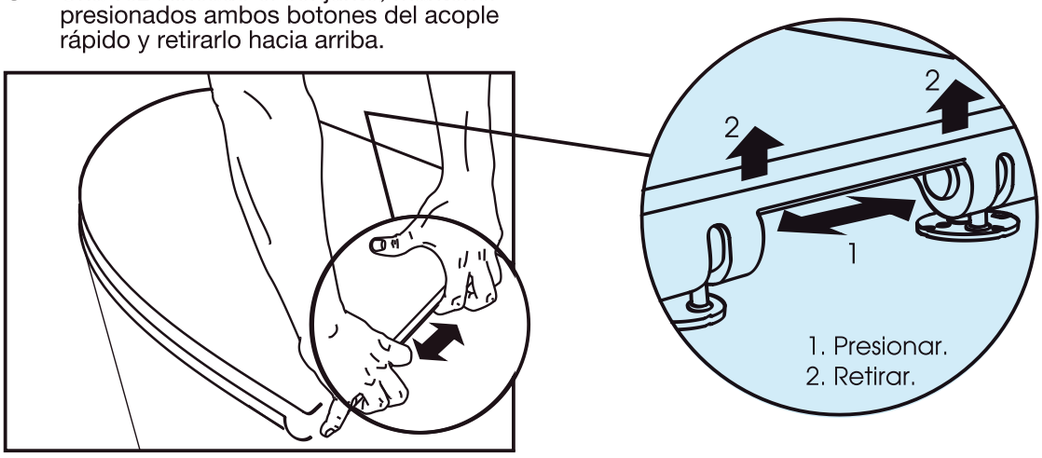

7- Sostener para no perder la posición. Ajustar firmemente para una buena fijación del buje expansor en el agujero del inodoro.

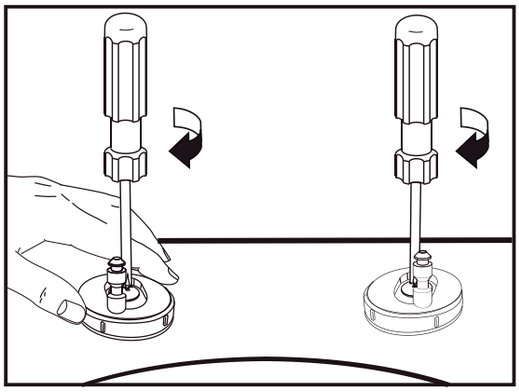

8- Colocar las tapas metálicas .

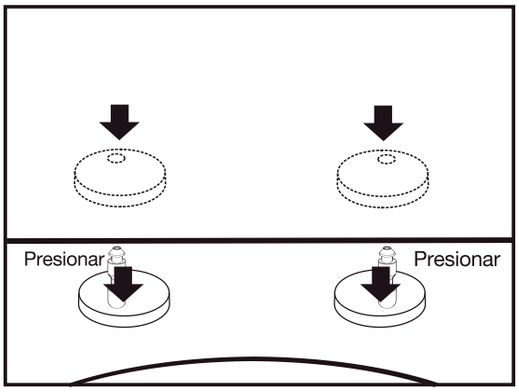

9- Insertar la tapa asiento en los pernos de los soportes hasta asegurar su fijación.

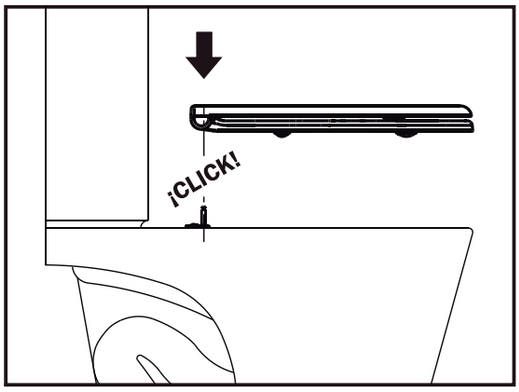

10- Verifique la correcta alineación del conjunto. De ser necesario retire las tapas, afloje los tornillos levemente y repita desde el paso 3.

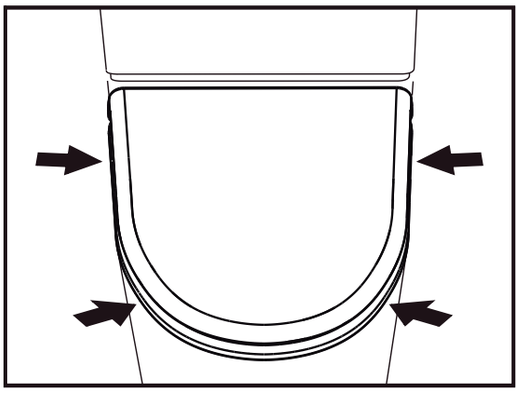

ARTEFACTOS

DE COLGAR

LÍNEAS DE COLGAR

A continuación se presenta una guía para la correcta instalación de sanitarios de colgar Ferrum, en baños a construir, o en remodelaciones. Un sistema de ménsulas con tratamiento anticorrosivo que sostienen a los sanitarios, independientemente de la pared que tenga el baño. Estas ménsulas permiten regular la altura de los sanitarios en tres posiciones distintas. Una de estas está ergonómi-camente calculada a una altura ideal para baños de discapacitados, pudiendo incorporar la línea moderna de inodoros Ferrum. Los sanitarios de colgar ofrecen, entre otros beneficios, condiciones inmejorables para la higiene del baño. Las líneas disponibles para la venta son Bari y Marina.

IMPORTANTE

Las ménsulas son de chapa galvanizada plegada de 3 mm. de espesor. El mismo diseño de ménsula se utiliza para instalar los inodoros como los bidé de colgar. Viene con la posibilidad de colocar los artefactos a tres alturas diferentes, en función de la necesidad para su uso. Se embuten en piso y pared; a 4 cm. por debajo de piso terminado. Las tres alturas desde la parte superior del artefacto al piso podrán ser: 50 cm , 43 cm y 40 cm. Las varillas roscadas son de 7/16".

Ambientación de linea de colgar

INODORO DE COLGAR

INSTALACIÓN: ELEMENTOS PROVISTOS EN EL KIT

Los bujes, arandelas, tuercas y capuchones sirven para fijar el artefacto contra la pared. El buje plástico tiene una tolerancia para poder regular la fijación definitiva de modo tal que el artefacto quede siempre a nivel. No existe contacto directo entre la porcelana y el vástago roscado. El capuchón plástico se encastra a presión en el buje plástico y sirve para ocultar la tuerca y proporcionar una mejor terminación visual. El caño de descarga se conecta desde el artefacto hasta el codo de bajada de 4" embutido en el muro. Además se proveen las guarniciones tanto para caño admisión como para caño de descarga.

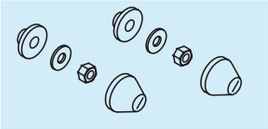

Buje, arandela, tuerca y capuchón x 2

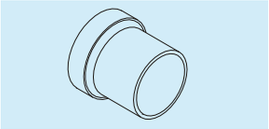

Caño de descarga x 1

Guarnición para caño de entrada x 1

Guarnición para caño de descarga x 1

ELEMENTOS NECESARIOS PARA LA INSTALACIÓN

Soporte con 2 varillas roscadas x 1.

IMPORTANTE

En la instalación revestir con mortero de cemento, evitando el contacto con mortero de cal.

Podemos instalar los inodoros a tres alturas diferentes de instalación en función de la necesidad del usuario. Si decidimos instalar el artefacto en la altura mas alta, nos quedará a 50 cm. desde el piso, la altura intermedia a 43 cm. y la altura inferior a 40 cm. Se aconseja la utilización de accesorios que contengan unión por o´ring de doble labio.

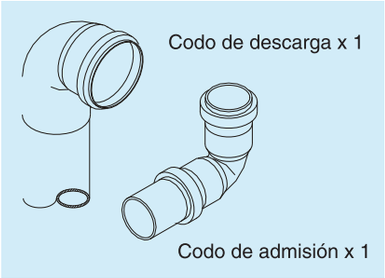

MÉNSULA DE INODORO DE COLGAR

INSTALACIÓN

Se deberá utilizar la plantilla provista con la ménsula, para determinar la posición correcta de la altura del caño de descarga de agua y el caño de entrada de agua.
“ Es aconsejable utilizar siempre la plantilla para la correcta instalación del artefacto.”

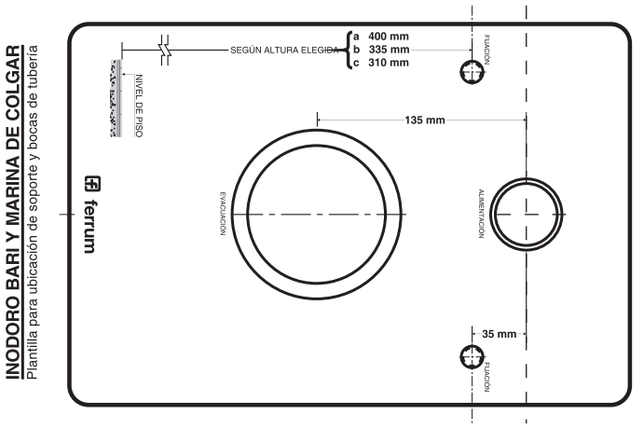

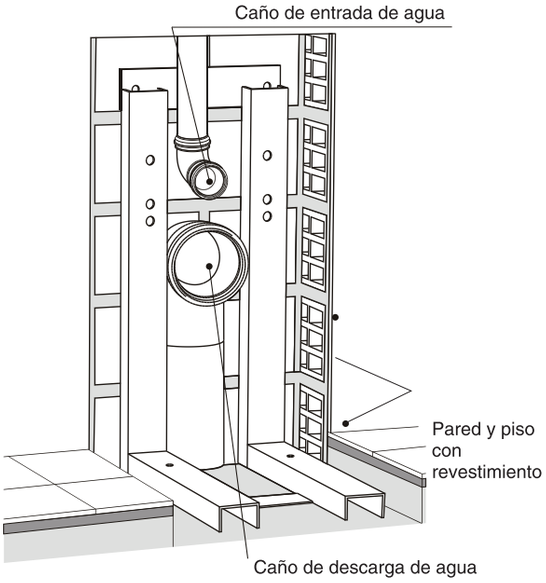

INODORO DE COLGAR

INSTALACIÓN

" En los inodoros de colgar, respetar las conexiones de entrada y descarga según plantilla para lograr una instalación correcta del artefacto y un funcionamiento óptimo del mismo".

Para la instalación de las líneas de colgar se necesita contar con un ancho mínimo de muro de 20 cm. independientemente del tipo de muro que se utilice. Puede utilizarse mampostería realizada con ladrillo común, ladrillo hueco o sistemas de construcción en seco. Utilizar siempre la ménsula que provee Ferrum, ya que este accesorio fue probado bajo los estándares de seguridad necesarios para una correcta instalación y óptimo funcionamiento.

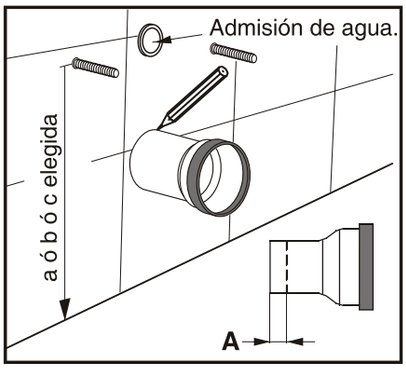

1- Lubricar el caño de descarga biselado, enchufar hasta hacer tope y marcar (1ra. marca A).

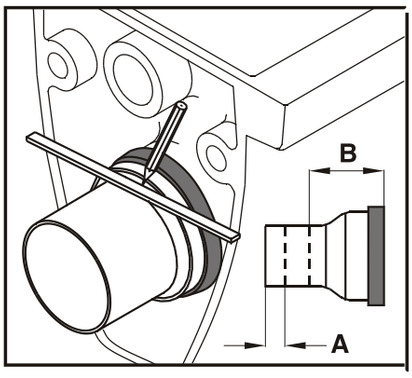

2- Enchufar el caño y marcar contra el borde del inodoro (2ra. marca B).

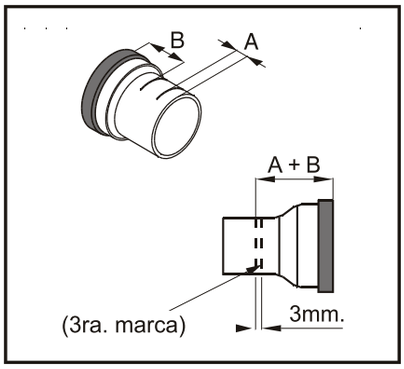

3- Sumar A + B, restar 3 mm. y hacer 3ra. marcar para realizar el corte.

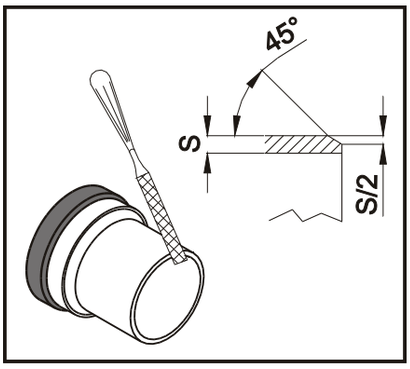

4- Realizar chaflán.

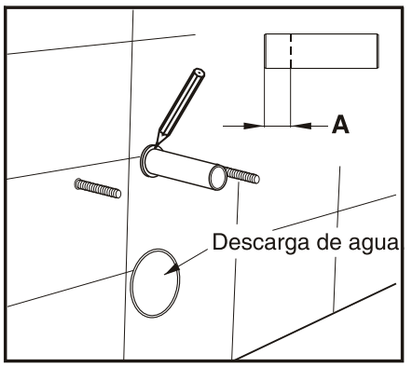

5- Lubricar caño de admisión biselado, enchufar hasta hacer tope y marcar (1ra. marca A).

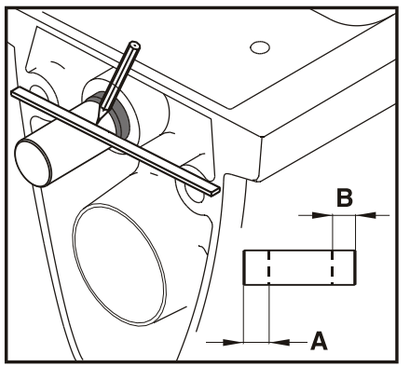

6- Enchufar caño de admisión con acople y marcar contra el borde del inodoro (2da. marca B).

INODORO DE COLGAR

INSTALACIÓN

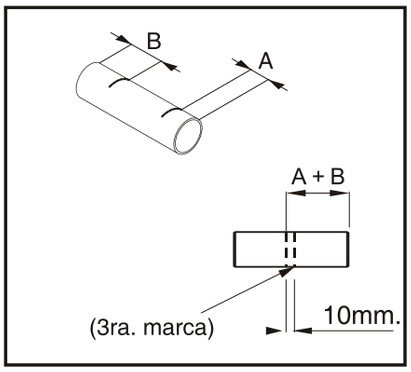

7- Sumar A + B, restar 10 mm. y hacer 3ra. marca para realizar el corte.

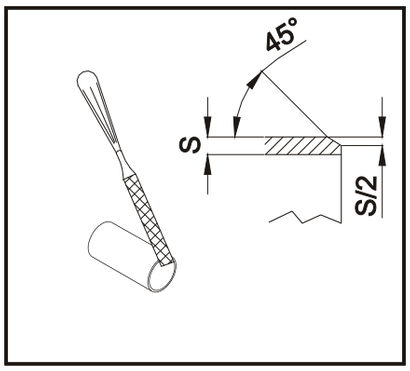

8- Realizar chaflán.

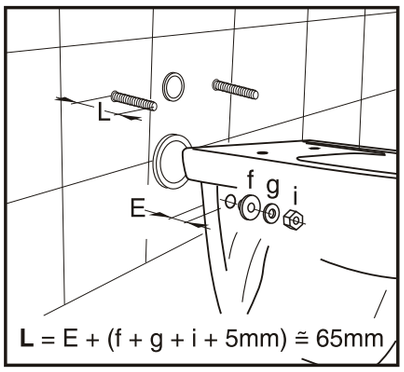

9- Instalar varillas roscadas y regular longitud (L).

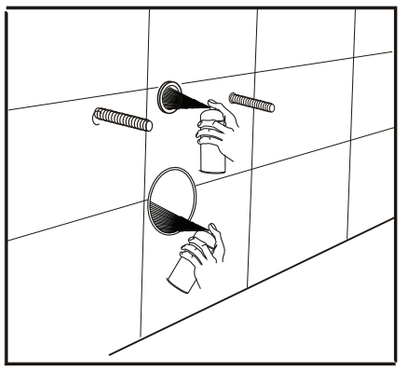

10- Sumar A + B, restar 10 mm. y hacer 3ra. marca para realizar el corte.

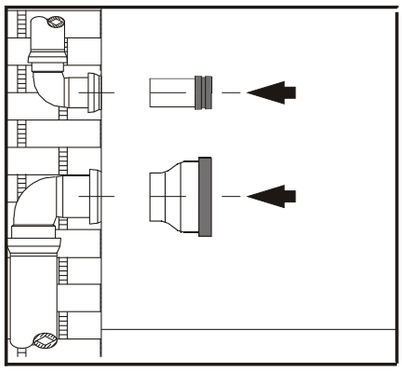

11- Lubricar caños de admisión y descarga de agua.

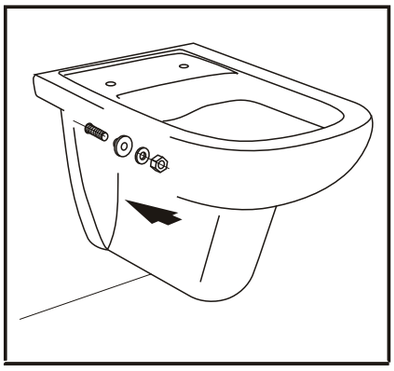

12- Montar inodoro, insertar en varillas los bujes, arandelas y tuercas.

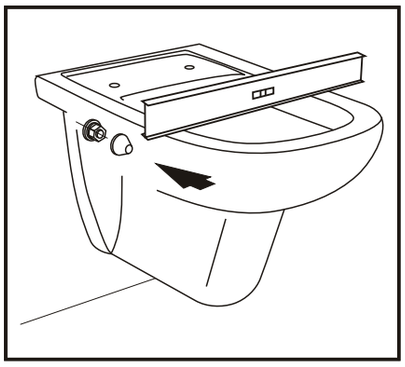

13- Nivelar y ajustar tuercas. Colocar capuchones.

En caso de instalar inodoro y bidé de colgar se deberán colocar las tapas que tienen herraje plástico. En cambio si se instala solamente el inodoro de colgar se podrá instalar la tapa asiento con herraje plástico o metálico.

BIDÉ DE COLGAR

INSTALACIÓN: ELEMENTOS PROVISTOS EN EL KIT

Los bujes, arandelas, tuercas y capuchones sirven para fijar el artefacto contra la pared. El buje plástico tiene una tolerancia para poder regular la fijación definitiva de modo tal que el artefacto quede siempre a nivel. No existe contacto directo entre la porcelana y el vástago roscado. El capuchón plástico se encastra a presión en el buje plástico y sirve para ocultar la tuerca y proporcionar una mejor terminación visual.

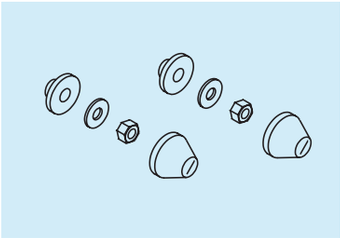

Buje, arandela, tuerca y capuchón x 2

ELEMENTOS NECESARIOS PARA LA INSTALACIÓN

En la instalación revestir con mortero de cemento, evitando el contacto con mortero de cal.

Podemos instalar los bidé a tres alturas diferentes de en función de la necesidad. Si decidimos instalar el artefacto en la altura máxima, nos quedará a 50 cm. desde el piso, la altura intermedia a 43 cm. y la altura inferior a 40 cm.

Se aconseja el uso de accesorios que contengan unión por o´ring de doble labio. Instalar grifería con sopapa corta.

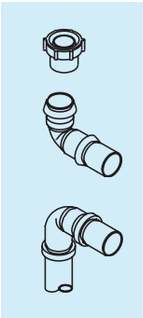

Acople para sopapa x 1

Codo para sopapa x 1

Codo de desgue x 1

Soporte con 2 varillas roscadas x 1.

MÉNSULA DE BIDÉ DE COLGAR

INSTALACIÓN

Se deberá utilizar la plantilla provista con la ménsula, para determinar la posición correcta de la altura del caño de descarga de agua. “ Utilizar siempre la plantilla para la correcta instalación del artefacto.” Los bidé vienen preparados para colocar grifería monocomando.

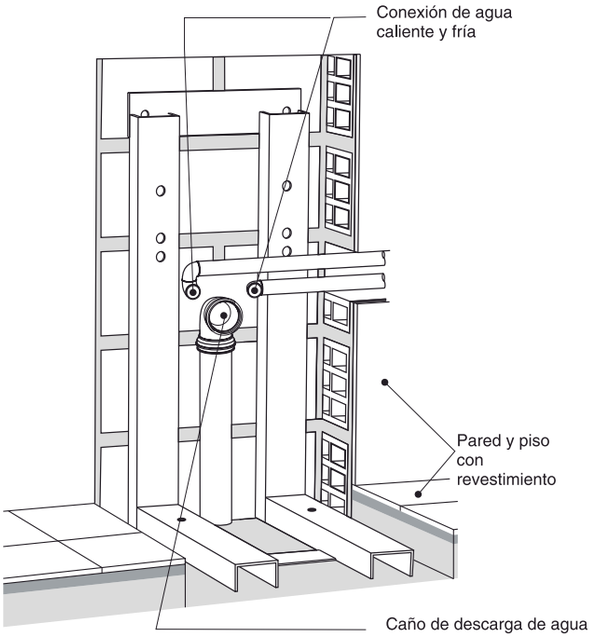

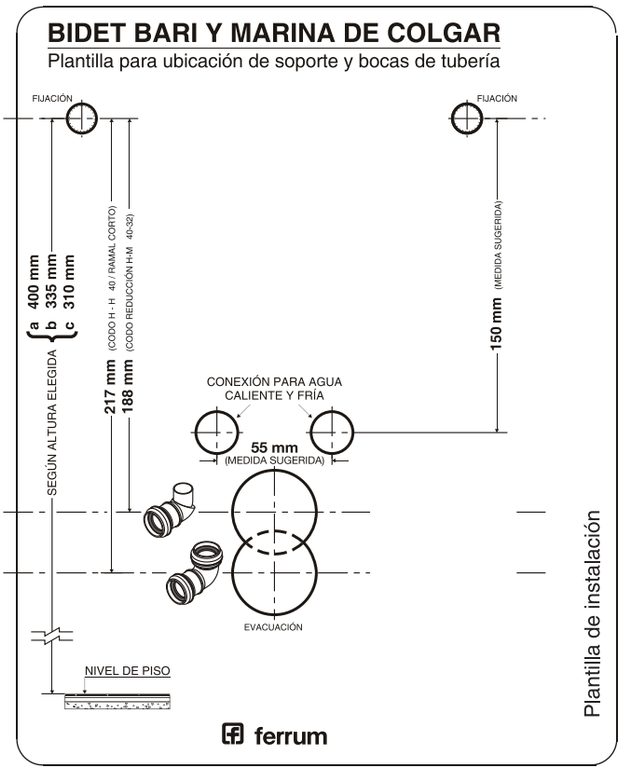

BIDÉ DE COLGAR

INSTALACIÓN

" En los bidé de colgar, los flexibles de agua fría y agua caliente, quedan ocultos dentro de la porcelana, por lo que la limpieza del artefacto es mas práctica".

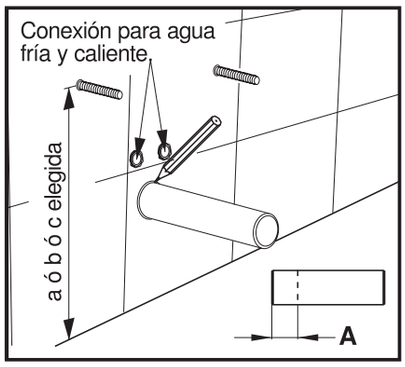

1- Lubricar el caño de descarga biselado, enchufar hasta hacer tope y marcar (1ra. marca A).

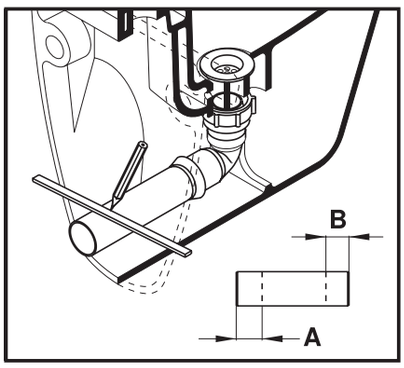

2- Armar sopapa y colocar curva. Lubricar y enchufar caño, marcar contra el borde de el bidé (2da. marca B).

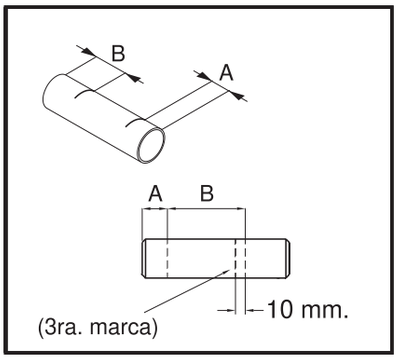

3- Sumar A + B, restar 10 mm. y hacer 3ra. marca para realizar el corte.

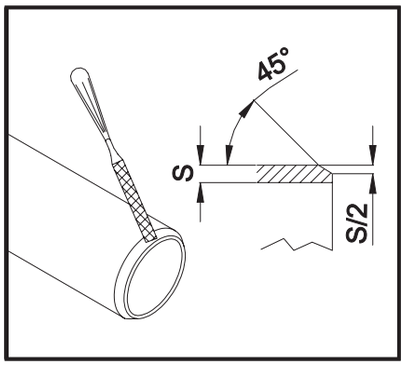

4- Realizar chaflán.

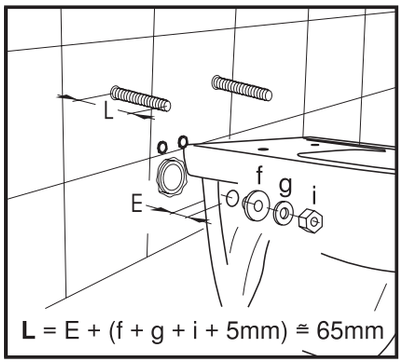

5- Instalar varillas roscadas y regular longitud (L).

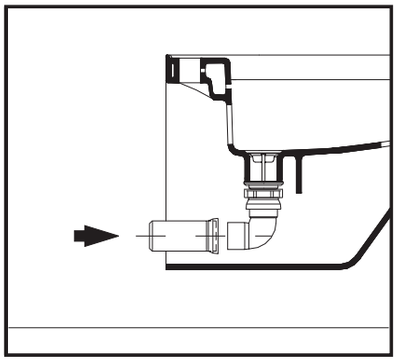

6- Lubricar y ensamblar caño de descarga.

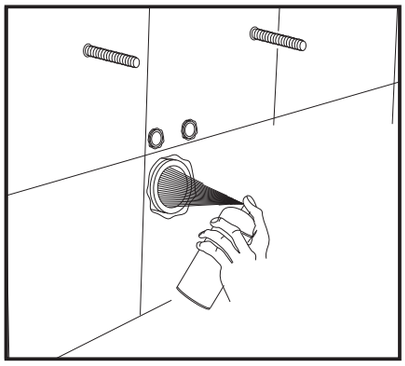

7- Lubricar el caño de descarga.

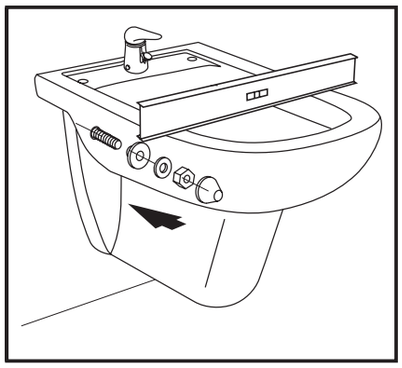

8- Armar la grifería. Montar el bidé. Insertar en varillas: buje, arandelas y tuerca. Nivelar y ajustar. Colocar capuchón.

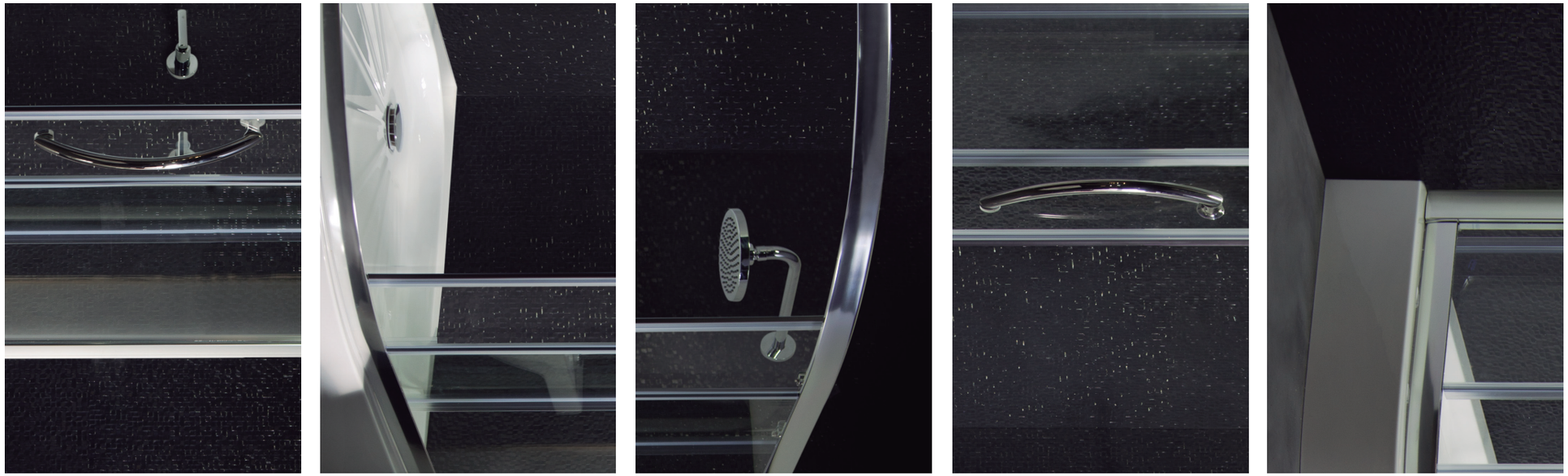

BAÑERAS

DE ACRÍLICO Y RECEPTÁCULOS

BAÑERAS DE ACRÍLICO SANITARIO FERRUM

INSTALACIÓN

Elaboradas con acrílico sanitario termoformado reforzado con espuma de poliuretano. El acrílico es un material que brinda mayor adherencia en condición de mojado, es atérmico (no conduce calor), por lo tanto mantiene por más tiempo el agua caliente dentro de la bañera.
No se cacha, como una bañera de acero. Al ser acrílico colado (+ el refuerzo), mantiene un brillo y color inalterable por mas tiempo. Resiste los rayos UV, por lo que se pueden instalar en exterior, sin que afecte su brillo. Es más liviana que una bañera de acero porcelanizado, una gran ventaja en obra para su traslado.

Antes de instalar una bañera de acrílico se necesita verificar que no hayan sido apiladas en posición horizontal, sino que hayan sido almacenadas encajadas verticalmente en un local cubierto al abrigo de la intemperie La superficie de las bañeras debe protegerse durante la obra y, en ningún caso, se utilizarán como recipientes para materiales de construcción. No deben tener contacto con yeso, ni utilizarse productos ácidos o abrasivos para su limpieza. Únicamente con agua y detergente neutro.
Las bañeras de acrílico deben instalarse en la etapa de finalización de obra. En el recinto del baño donde se colocará la bañera, se dejará la última hilada de cerámicos sin colocar; de la misma manera que en el piso, no se colocará la última línea de cerámicos o baldosas hasta donde se levantará la pared que será el frente del artefacto. En el suelo donde va asentada la bañera, se recomienda realizar una capa impermeabilizante para impedir las filtraciones de agua hacia el piso inf erior. La bañera puede empotrarse o semiempotrarse a la altura deseada. Se recomienda empotrar los bordes a la pared entre 1 y 2 cm, aproximadamente y hacer una canaleta de 3 cm de profundidad por 6 a 8 cm de alto; y luego, cuando se realiza el amurado definitivo, hacerlo con un colado de cemento, o adhesivo para cerámicos (material impermeable).
Nunca utilizar arena como material de asiento. Previo a la colocación de la bañera en la posición correspondiente, es necesario presentarla para marcar el perímetro de su base de asentamiento, retirarla y hacer un bastidor con ladrillos acostados o con una madera de 8 a 10 cm de alto (se recomienda untar o pintar el fondo de la bañera y hasta 10 ó 15 cm de los costados con pegamento para cerámica, que actúa de mordiente entre la bañera y la mezcla).

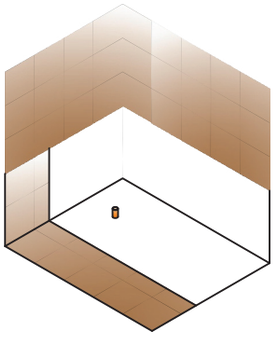

1- La zona a instalar la bañera estará libre de cerámicos. No coloque la última fila de cerámicos.

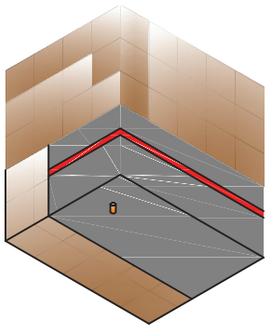

2- Realizar canaleta perimetral para embutir la bañera. Nunca apoyada en la pared.

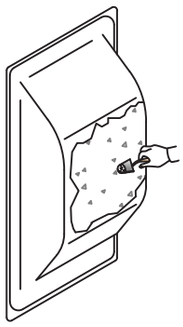

3- Untar la base de la bañera con adhesivo para cerámicos..

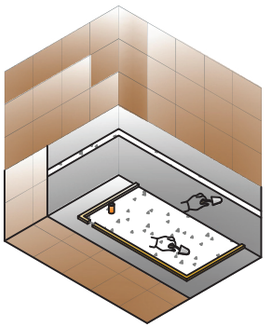

4- Realizar un mortero bajo en cemento para asentar la bañera. No utilizar arena para asentarla.

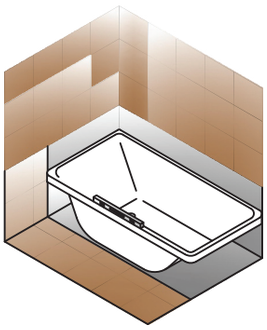

5- Instale la bañera y verifique su correctanivelación. Utilice adhesivo para ceramicospara rellenar la canaleta perimetral.

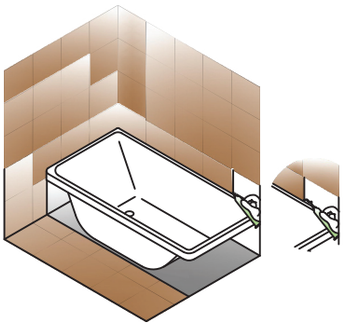

6- Coloque la última hilada de erámicos Selle la unión del cerámico con la bañera aplicando un cordón de caucho de siliconas

PROPIEDADES
DEL ACRÍLICO SANITARIO

- Mayor adherencia en condición de mojado.
- Alta resistencia mecánica.
- Resistencia a los rayos UV.
- Atérmica.
- Agradable al tacto.
- Excelente acabado superficial.
- Fácil limpieza y mantenimiento.
- Se puede pulir, pudiendo restaurar cualquier daño superficial.
- Fácil de transportar.
- Brillo inalterable.
- Garantía Ferrum por 5 años.

RECEPTÁCULOS DE ACRÍLICO

INSTALACIÓN

CARACTERISTICAS GENERALES DE LOS RECEPTÁCULOS DE ACRILICO

Los receptáculos de acrílico sanitario cuentan con protección UV, reforzada con espuma de poliuretano. Su resistencia a la tracción según la norma ASTM4541 es de 20 kg/cm2. A la vez, cabe destacar que estos receptáculos admiten reparaciones ante rayados en la superficie.
Teniendo en cuenta las diferentes necesidades de los usuarios, Ferrum ha desarrollado esta familia de productos de variadas formas y medidas.
De esta manera, el producto se puede utilizar en diferentes espacios y se adapta a las distintas posibilidades con las que cuentan los clientes.

VENTAJAS CON RECEPTÁCULOS DE OTROS MATERIALES

En relación a los receptáculos de porcelana
Son mucho mas livianos por lo que es mas sencillo de manipular Sus dimensiones, ángulos y medidas son precisas.

En relación a los receptáculos de acero porcelanizado
No se cachan si se cae algo duro encima. No se oxida. Al tacto no se siente frío.

LIMPIEZA Y MANTENIMIENTO DE LOS RECEPTÁCULOS DE ACRÍLICO

Para limpiar los receptáculos de acrílico recomendamos utilizar un paño húmedo o esponja con jabón neutro. Nunca utilizar un material abrasivo como cepillos, esponjas metálicas u otros materiales que pudieran dañar su superficie.
Tampoco recomendamos la utilización de ácidos, solventes orgánicos, acetona, limpiadores a base de cítricos, removedores de esmalte para uñas, limpiadores abrasivos, limpiadores de inodoros, solventes o líquidos limpiadores multiuso abrasivos.
No utilizar agua por encima de los 65 C.
En el caso de rayones ligeros se puede utilizar cera pulidora para autos.
En caso de rayones mayores se puede utilizar una lija al agua grano 1200 o superior y finalizar con cera pulidora para llevarlo al brillo original.
La exposición prolongada a agentes químicos agresivos.
Se recomienda secar el receptáculo luego de cada uso.

1-

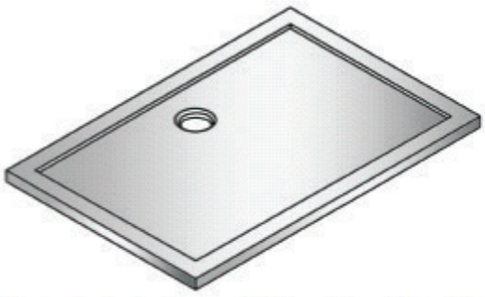

Retire el film protector de la zona del desagüe y de los laterales del receptáculo, dejando intacta la película en la superficie principal del mismo.

2-

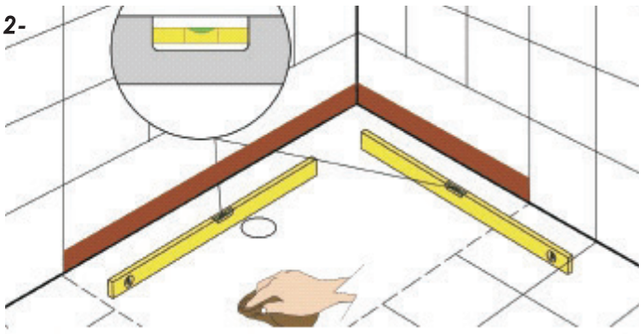

No coloque la ultima fila del revestimiento y realice una canaleta en la pared de 1-1,5 cm para embutir el receptáculo

3-

Asegúrese de que el piso esté firme y nivelado.
Prepare un mortero bajo en cemento (mezcla pobre) para fijar el receptáculo

4-

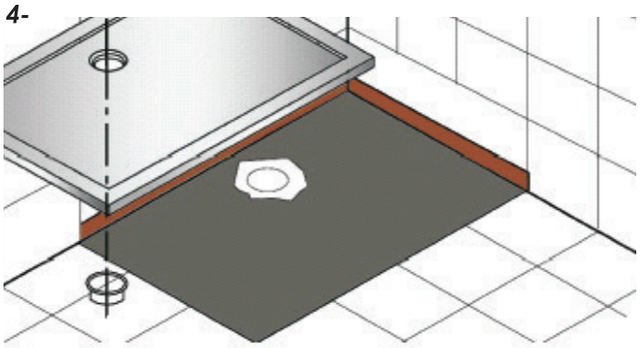

Instale la sopapa y conéctela a la cañería de desagüe aplicando en las uniones sellador de siliconas.

5-

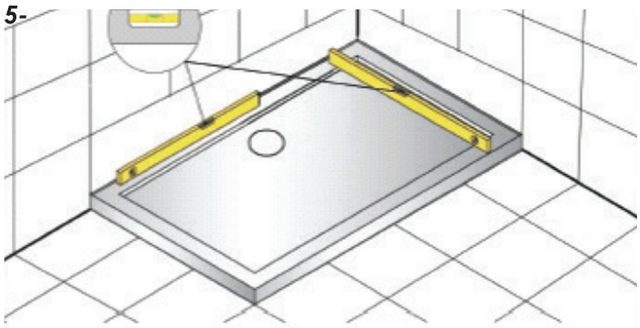

Fije el Receptáculo, verificando que este correctamente nivelado. Rellene la canaleta con adhesivo para cerámicos o un mortero de cemento impermeable y coloque la última fila del revestimiento.

6-

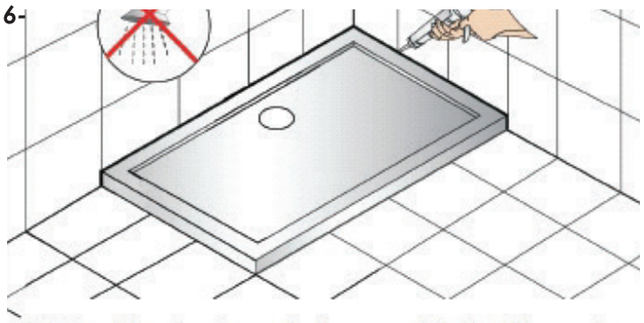

Selle la unión entre el receptáculo y revestimiento de la pared con sellador de siliconas y déjelo secar como mínimo 24 horas. Este receptáculo No es antideslizante, se recomienda el uso de una agarradera para mayor seguridad

MODELOS DE RECEPTÁCULOS DE ACRÍLICOS Y DE ACERO PORCELANIZADO

Una alternativa en el diseño del cuarto de baño es poder combinar los receptáculos con las mamparas altas de 1,9 mts. de altura. Dichas mamparas pueden ser fijas o rebatibles y contar con toallero

RECEPTÁCULOS ACRÍLICO

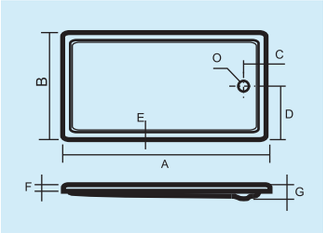

Receptáculos de Acrílico NIZA Rectangulares

	É	B	C	D	E	F	G	O
RA12 B	1200	750	ĈDĆ	375	45	55	65	42
RA14 B	1400							
RA15 B	1500							

RECEPTÁCULOS ACRÍLICO

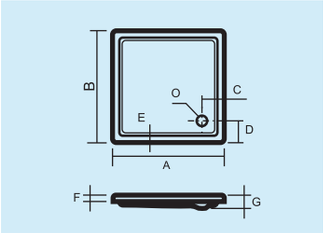

Receptáculos de Acrílico NIZA Cuadrados

	É	B	C	D	E	F	G	O
RA70 B	700	700	ĈDĆ	160	45	55	65	42
RA80 B	800	800						
RA90 B	900	900						

RECEPTÁCULOS ACRÍLICO

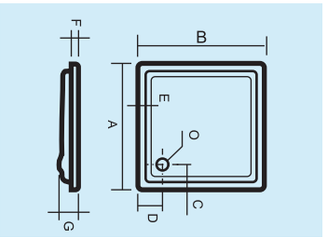

Receptáculos de Acrílico Profundos

	É	B	C	D	E	F	G	O
RA70P B	700	700	170	170	45	ĊD	100	42
RA76 B	760	760	160	160	35		140	
RA80P B	800	800	170	170	45		100	

RECEPTÁCULOS ACERO PORCELANIZADO

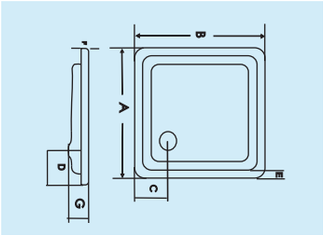

Receptáculos de acero porcelanizado

	A	B	C	D	E	F	G	Ø
RC70 B	700	700	170	170	25	25	140	50
RC80 B	800	800	190	190	25	25	140	50
RC90 B	900	900	215	215	25	25	140	50

HIDROMASAJES

HIDROMASAJES CON PATAS DE APOYO

Un hidromasaje Ferrum, viene totalmente armado de fábrica y todos sus componentes están comprendidos en el perímetro. El casco es de acrílico sanitario termoformado, reforzado con espuma de poliuretano.
Las cañerías que conducen agua pueden ser rígidas o flexibles dependiendo del modelo y son siempre de PVC virgen. Un sistema autodrenante que facilita el drenaje de agua de sus cañerias una vez que el hidro es vaciado.
Las bombas son silenciosas y varían su potencia en función de cuantos jets tenga el hidromasaje y la capacidad en litros que posea. Pueden ser de 1/2HP, 3/4HP, o 1HP.

Si es un sistema SPA (agua + aire), la conducción de aire se realiza a través de cañerías flexibles. El sistema SPA full incorpora ozono por los jets que están en el piso del hidromasaje. El ozono tiene propiedades bactericidas y cicatrizantes. Un hidromasaje se llena con un cuadro de ducha convencional (a través del pico lava pies), con una grifería especial para hidromasaje, o internamente a través de una T de llenado Para este tipo de conexión interna se necesitarán dos llaves de paso de 3/4". Para los sistemas de hidromasaje full (control de tiempo y temperatura de baño) hay que preveer una conexión adicional de agua caliente que ira conectada a la electroválvula. Se necesitará para este tipo de equipamiento, contar con termotanque de alta recuperación, caldera o caldereta. Si queremos un llenado rápido tenemos que alimentar hidromasaje con cañería de 3/4.
Los hidromasajes Ferrum no calientan el agua sino que la mantienen a la temperatura programada. Por cada grado que baja de acuerdo a la temperatura programada se abre una electroválvula que incorpora agua caliente al hidro. El agua remanente sale por el rebalse y cuando llega a la temperatura programada corta la electroválvula y deja de entrar agua caliente.

INSTALACIÓN

Al igual que en la instalación de una bañera de acrílico hay que dejar libre la zona de carpeta de piso terminada, y la zona de cerámicos en la pared. Se debe empotrar de 1 a 2 cm. Pero en un hidromasaje con patas no es necesario hacer la mezcla de asiento. Se coloca un poco de mezcla alrededor de cada pata. Hay que dejar una rejilla de ventilación para la bomba y una caja eléctrica de conexión estanca. Se debe colocar además una puerta de inspección para acceder a la bomba o en su defecto un frente de acrílico, que permite acceder no solo a la bomba sino a todas las cañerías.

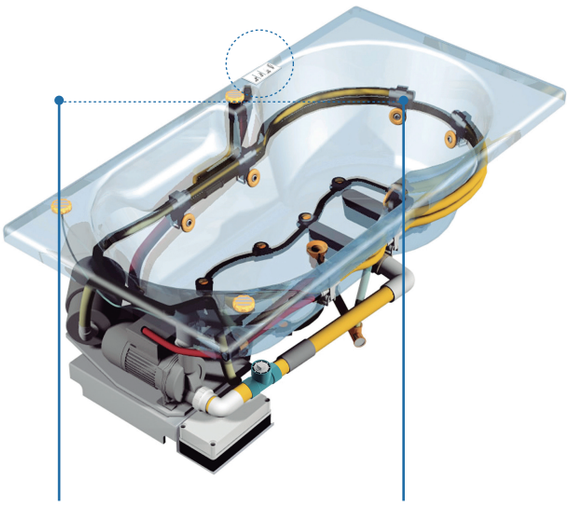

¿SABIAS QUE?

"Las cañerías que conducen agua pueden ser rígidas o flexibles dependiendo del modelo y son siempre de PVC virgen. La bomba viene armada y colocada en su base".

Control hidromasaje full

Control SPA full

INSTALACIÓN

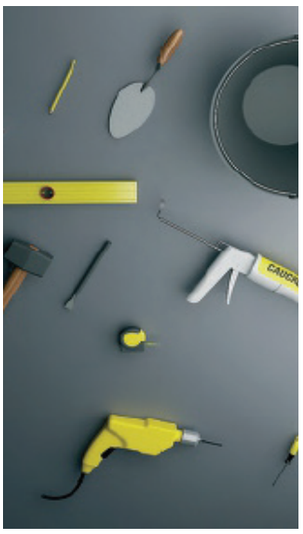

HERRAMIENTAS NECESARIAS

- Maza
- Cortafierro
- Amoladora
- Nivel
- Cinta métrica
- Cuchara,
- Balde albañil
- Plomada
- Caucho siliconado

IMPORTANTE

Dejar libre la zona en que se va a a instalar la bañera (carpeta y revoque terminado). Colocar cañería para desagüe a conectar con la pieza en Y. En la pared lateral del lado del motor, proveer la instalación eléctrica del equipo y una rejilla de ventilación (conectándola al exterior o a los conductos de ventilación del edificio).

1- Colocar la cerámica sobre la altura de la bañera, dejando la última hilada sin colocar. La altura de la bañera puede variar según el modelo a instalar. Sobre la carpeta del piso, hacer un cordón de contención para el material de asiento (2 cm. más grande que el fondo de la bañera).

2- Marcar en la pared el borde de la bañera, tomando en cuenta 2 cm. más de altura (espesor del material de asiento) y realizar canaleteo perimetral de 6 cm. de altura por 3 cm. de profundidad.

3- Rellenar la canaleta con mezcla de cemento impermeable y/o adhesivo para cerámicos.
Colocar mezcla de asiento:3 partes de arena,1 parte de cal y 1/2 parte de cemento sobre la carpeta solamente en los lugares donde apoyen las patas. Se colocará mezcla alrededor de cada pata.

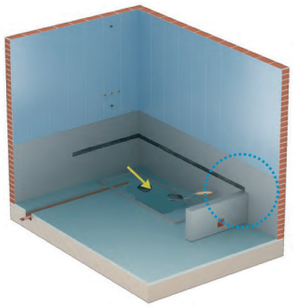

4- Embutir la bañera entre 1 y 1.5 cm. Nivelar la bañera siempre con respecto al piso (la bañera ya tiene su pendiente al desagüe). Para evitar deformaciones, llenar con 10 cm. de agua aprox.

Una vez nivelada, aplicar la última hilada de cerámicos y el revestimiento del piso por debajo de la bañera (en su parte lateral hacia el interior por lo menos 5 cm. - en el piso 7 cm. hacia el interior del plomo del borde

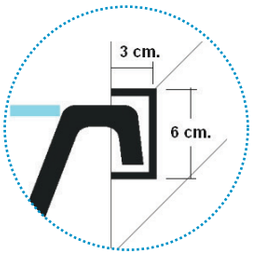

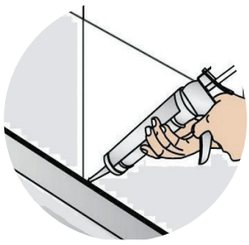

5- Aplicar un cordón de caucho siliconado en el filo del cerámico, en el mismo instante que se pega a la pared.

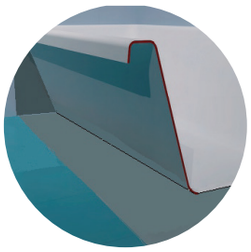

6- **MONTAJE DEL FRENTE DEL ACRILICO**

El revestimiento de pared y piso deben estar colocados.

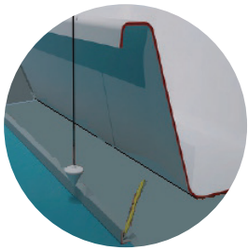

7- Presente el zócalo suministrado, de modo tal que la cara frontal de acrílico quede 2.5 cm. hacia el interior de la línea vertical del borde exterior del ala de la bañera.

8- Realizar marcas en el piso en la posición de los agujeros del zócalo.

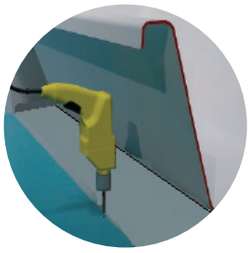

9- Agujerear con mecha de widia de 6 mm.

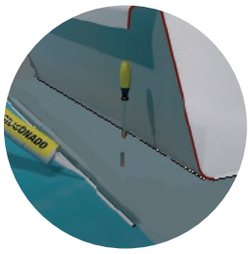

10- Colocar caucho siliconado y fijar el zócalo al piso mediante los tornillos provistos.

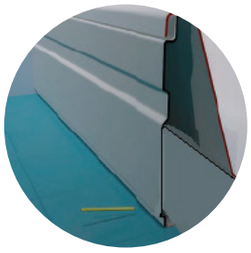

11- Marque la posición de los orificios de fijación utilizando como guía las perforaciones sltuadas en la parte inferior del frente.

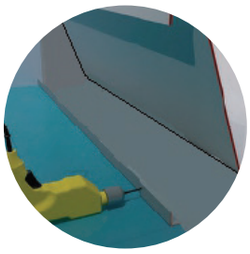

12- Retire el frente de acrílico y perfore el zócalo con mecha para metales de 4 mm.

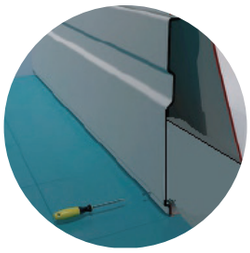

13- Atornille el frente al zócalo

14- Instalación terminada

IMPORTANTE

Los equipos deben tener acceso a la zona de la electrobomba, ya sea por medio de una puerta de inspec-ción(de 40 x 50 cm.) o un frente de acrílico (opcional) del mismo color. El acceso puede hacerse por el frente o por el lateral.

DATOS A TENER EN CUENTA

1. Fabricada en acrílico colado, reforzada con espuma de poliuretano.
2. Todos los componentes, incluyendo la bomba, conectados y dentro del perímetro de la bañera.
3. Incluye sopapa, accesorios de desagüe y rebalse.
4. Sistema autodrenante, obteniendo un drenaje de las cañerías.
5. Potente y silenciosa electrobomba de primera marca.

HIDROMASAJES SIN PATAS DE APOYO

INSTALACIÓN

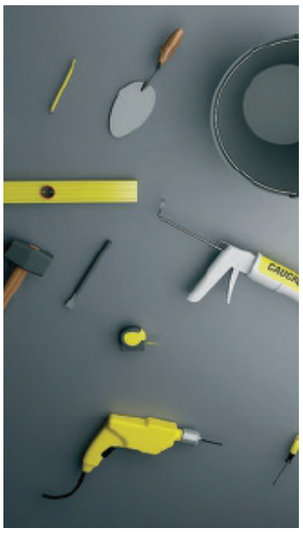

HERRAMIENTAS NECESARIAS

- Maza
- Cortafierro
- Amoladora
- Nivel
- Cinta métrica
- Cuchara,
- Balde albañil
- Plomada
- Caucho siliconado

INSUMOS NECESARIOS PARA LA INSTALACIÓN

- Conjunto desborde con tapa cromada.
- Abrazadera.
- Caño de PVC flexible de ø32 mm.
- Conexión de PVC en "Y" de ø32 mm.
- Caño de PVC rígido de ø32 mm.
-Buje de reducción PVC de ø32 mm. a ø40 mm.

IMPORTANTE

Dejar libre la zona en que se va a a instalar la bañera (carpeta y revoque terminado). Colocar cañería para desagüe a conectar con la pieza en Y. En la pared lateral del lado del motor, proveer la instalación eléctrica del equipo y una rejilla de ventilación (conectándola al exterior o a los conductos de ventilación del edificio).

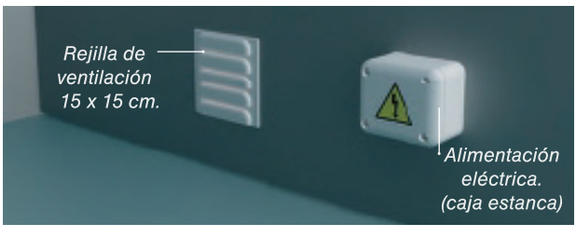

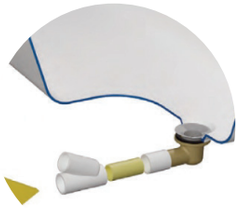

1- Cortar un tramo de caño para realizar la conexión entre la sopapa y la pieza en Y alrededor de cada pata.

2- Colocar la cerámica sobre la altura de la bañera, dejando la última hilada sin colocar. La altura de la bañera puede variar según el modelo a instalar. Sobre la carpeta del piso, hacer un cordón de contención para el material de asiento (2 cm. más grande que el fondo de la bañera).

3- Marcar en la pared el borde de la bañera, tomando en cuenta 2 cm. más de altura (espesor del material de asiento) y realizar canaleteo perimetral de 6 cm. de altura por 3 cm. de profundidad.

4- Aplicar adhesivo para cerámicos en la base de la bañera.
Colocar mezcla de asiento:3 partes de arena,1 parte de cal y 1/2 parte de cemento sobre la carpeta.

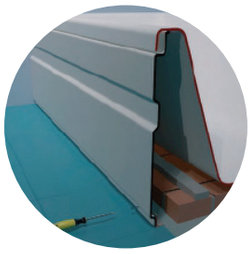

5- En caso de colocar frente de acrílico (opcional de Ferrum) se deberá incrementar la altura de la bañera 7 cm. con respecto a carpeta terminada.Se sugiere agregar una cama de ladrillos de 5 cm. y la mezcla de asiento 2 cm. (de esta manera la altura del borde superior del equipo subirá 7 cm.)

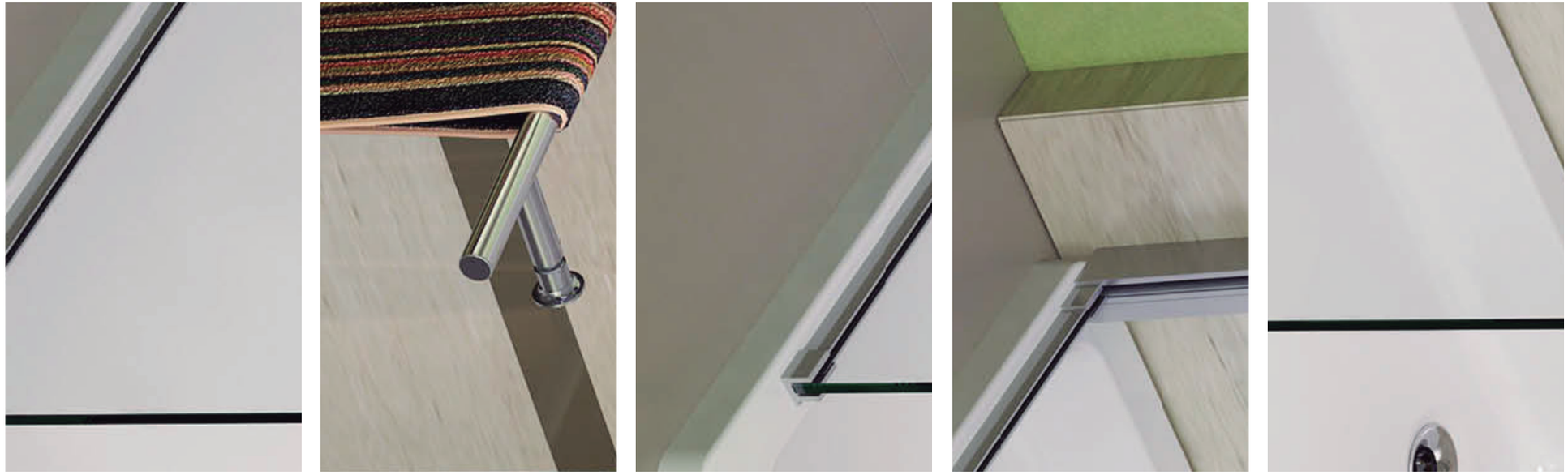

CABINAS
Y MAMPARAS

CABINAS DE DOS PUERTAS

INSTALACIÓN

Los receptáculos deberán estar embutidos a la pared aproximadamente a 1,5 cm. para evitar posibles filtraciones. Nunca apoyado. Se asentarán sobre la base de mortero pobre (3 partes de arena, una de cal y un cuarto de cemento). Se podrán instalar sobre el nivel de piso terminado, tal cual muestra la fotografía, o a ras.
La perfilería de la cabina es enteriza de aluminio anodizado y el vidrio es templado de 6 mm de espesor.

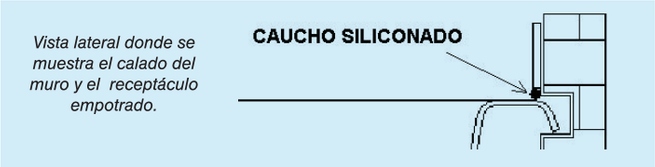

Vista lateral donde se muestra el calado del muro y el receptáculo empotrado.

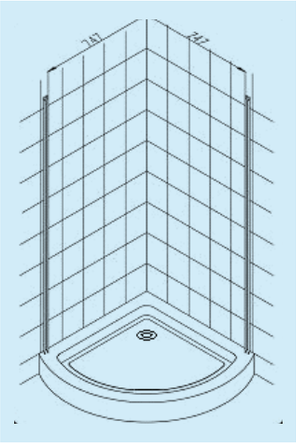

Apoyar los perfiles “U” sobre el borde externo del receptáculo. Verificar con la plomada que estén verticales dado que es una condición indispensable para el correcto ensamble de las guías superiores e inferiores. Marcar el lugar exacto en donde se realizarán los 3 orificios necesarios para fijar el perfil a la pared utilizando mecha de Widia de 6 mm.

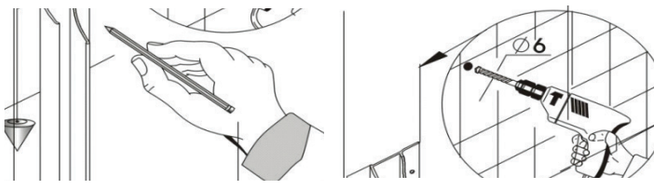

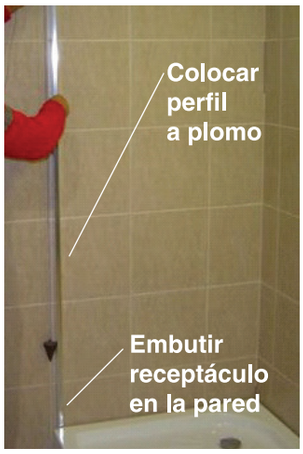

Apoyar los perfiles “U” sobre el borde externo del receptáculo. Verificar con la plomada que estén verticales, condición indispensable para el correcto ensamble de las guías superiores e inferiores. Marcar el lugar exacto en donde se realizarán los 3 orificios necesarios para fijar el perfil a la pared utilizando mecha de Widia de 6 mm. Encastre el paño fijo sobre el perfil U fijado en el paso anterior.

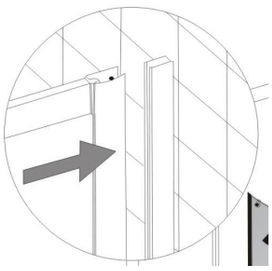

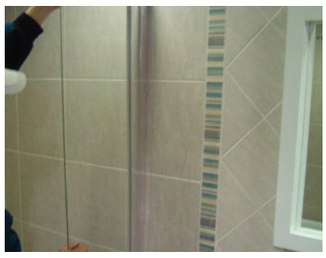

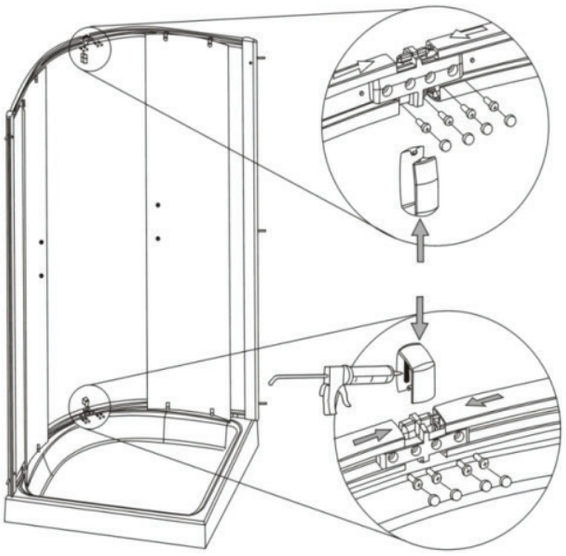

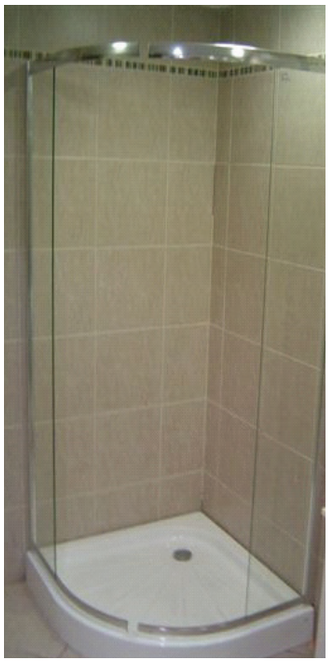

Deslizar las puertas dentro de los rieles. Vincular los rieles, atornillarlos, colocar los topes de las puertas y montar la tapa junta pegándola con caucho siliconado.

Apoyar, escuadrar la cabina con el receptáculo y la pared ; verificar que las puertas estén perfectamente alineadas, en caso contrario regularlas con los carros. Fijar la cabina a los perfiles U mediante los 3 tornillos provistos. Colocar terminaciones y sellar todo el perímetro de la cabina desde el exterior con caucho siliconado. Colocar manijas en las puertas roscando los terminales provistos.

MAMPARAS BAJAS REBATIBLES

INSTALACIÓN (UN SOLO PANEL)

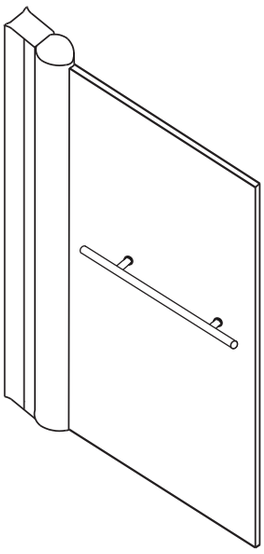

A Fijar el perfil de la mampara a la pared, alineando a 10 mm. del borde exterior de la bañera

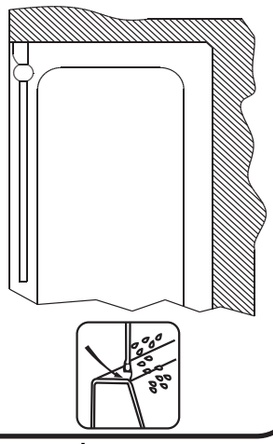

B Presentar el perfil en la pared, verificar que este perfectamente vertical con una plomada, luego marcar y agujerear con mecha de 8 mm.

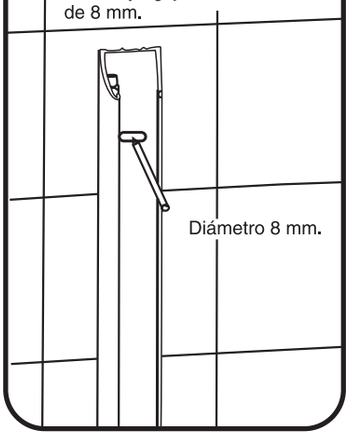

C Coloque un cordón de caucho siliconado en la parte posterior del perfil, antes de fijar a la pared.

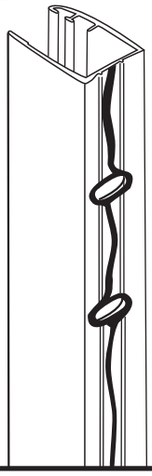

D Fije el perfil a la pared utilizando los tornillos provistos.

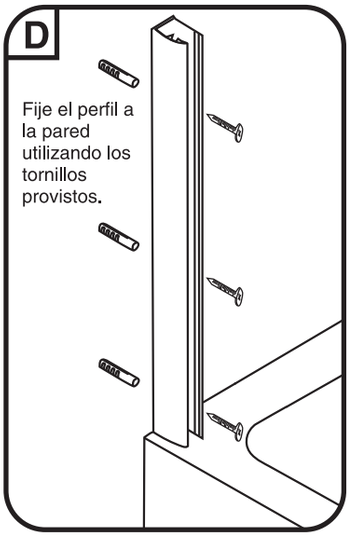

E Atención: En caso de ser vidrio esmerilado, verificar que la cara esmerilada quede del lado externo de la bañera.

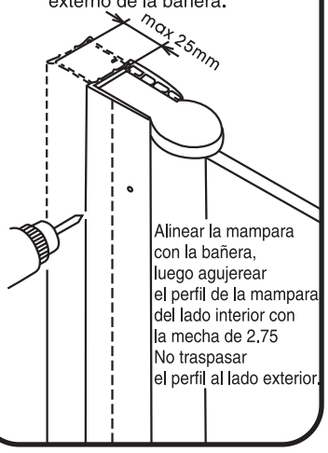

F

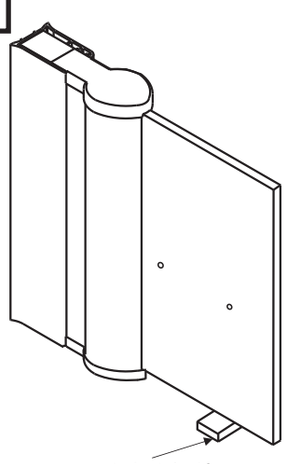

G Fije el perfil usando los tornillos y capuchones provistos

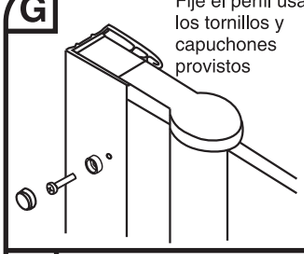

H Sellar el borde exterior de la mampara

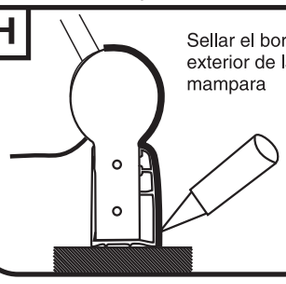

I Colocar burlete y terminal de burlete

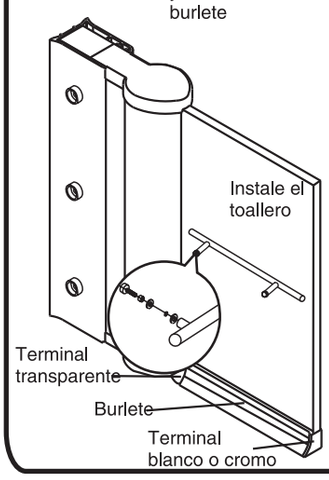

MAMPARAS BAJAS FIJAS

INSTALACIÓN (UN SOLO PANEL)

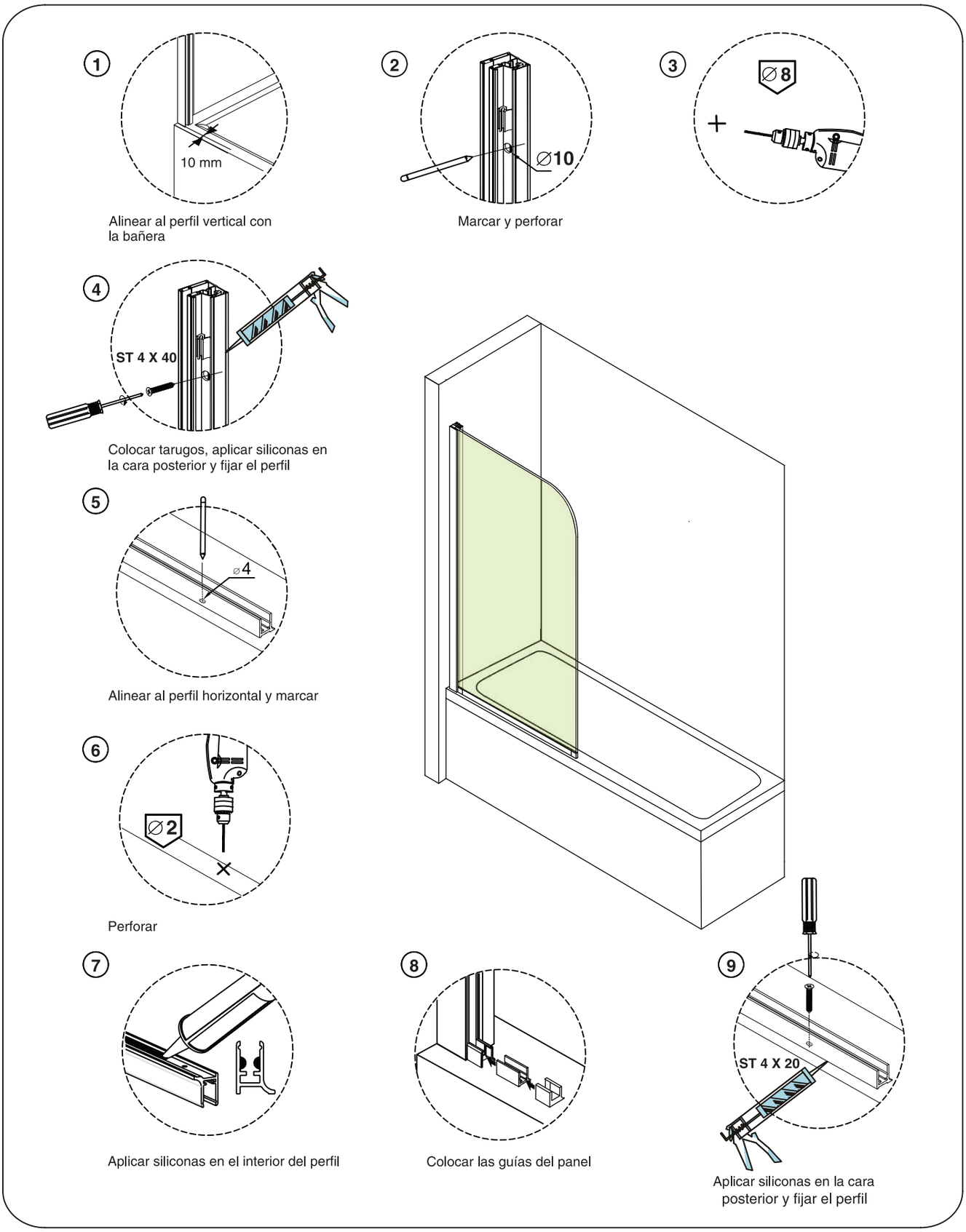

MAMPARAS BAJAS FIJAS

INSTALACIÓN (UN SOLO PANEL)

10

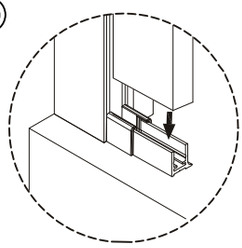

Presentar el perfil vertical

11

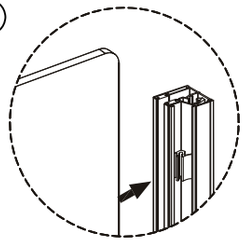

12

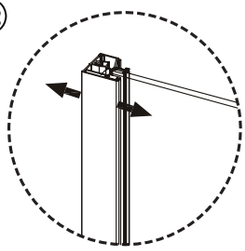

Fijar el panel
Sellar con siliconas

13

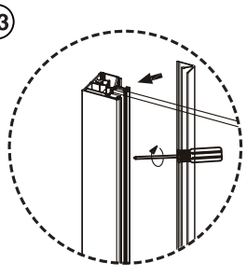

14

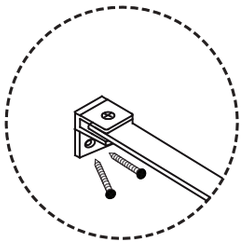

Fijar el soporte a la pared

15

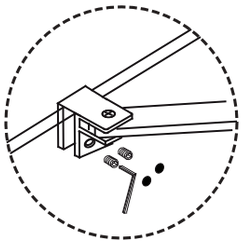

Fijar el soporte al vidrio

ATENCION
Dejar secar 24 horas

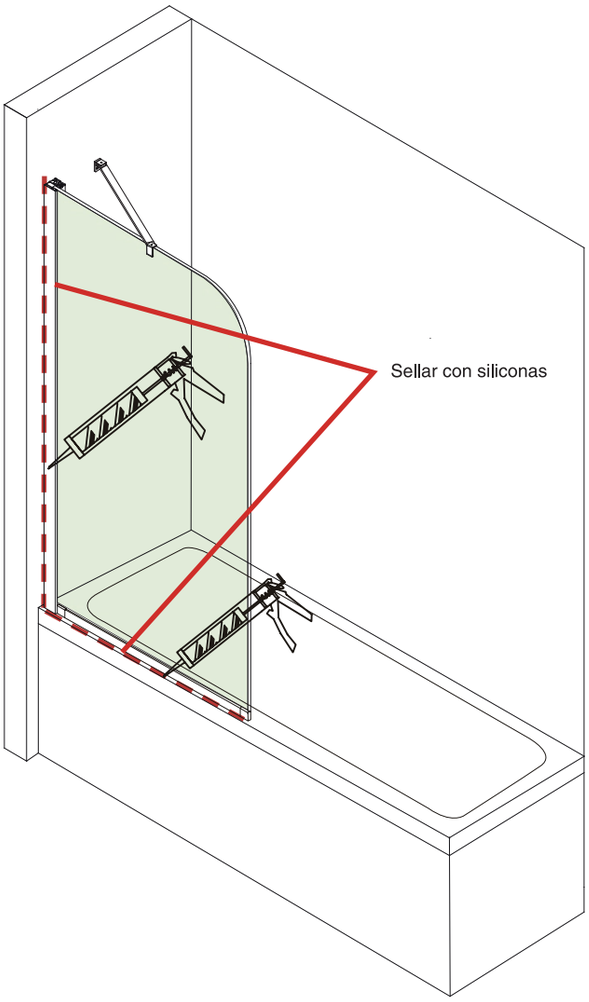

MAMPARAS ALTAS REBATIBLES CON TOALLERO

INSTALACIÓN (UN SOLO PANEL)

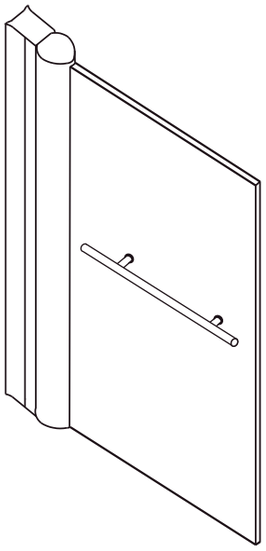

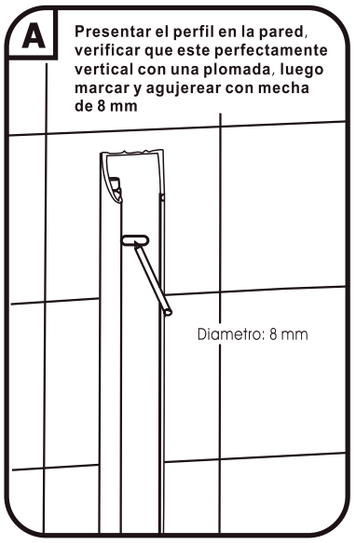

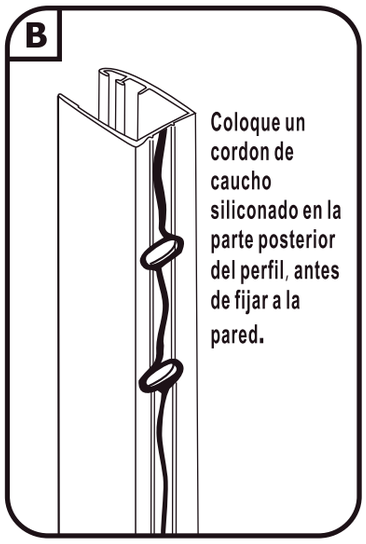

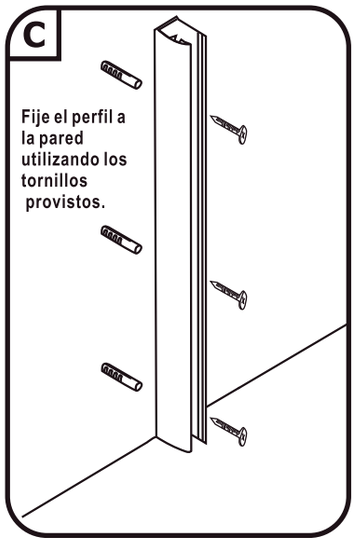

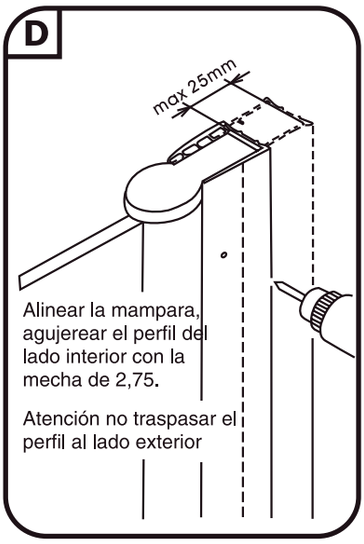

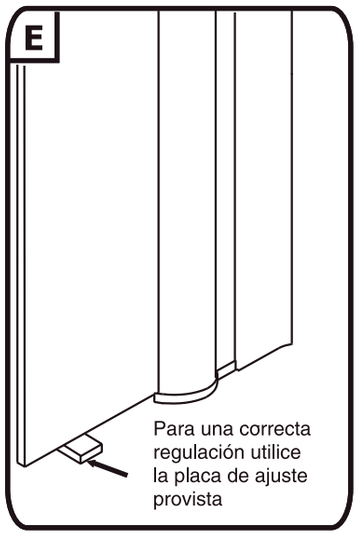

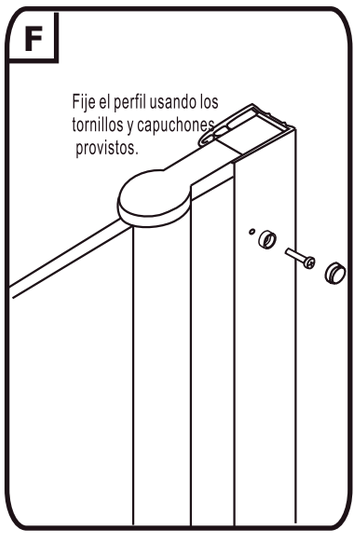

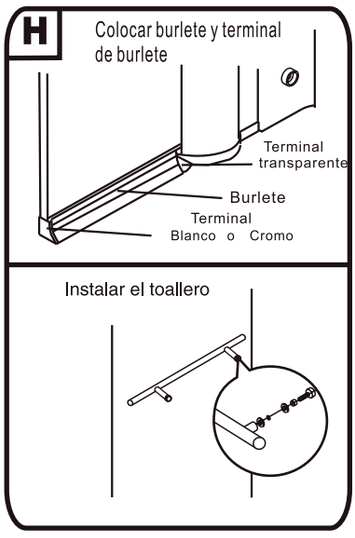

MAMPARAS ALTAS FIJAS CON TOALLERO

INSTALACIÓN (UN SOLO PANEL)

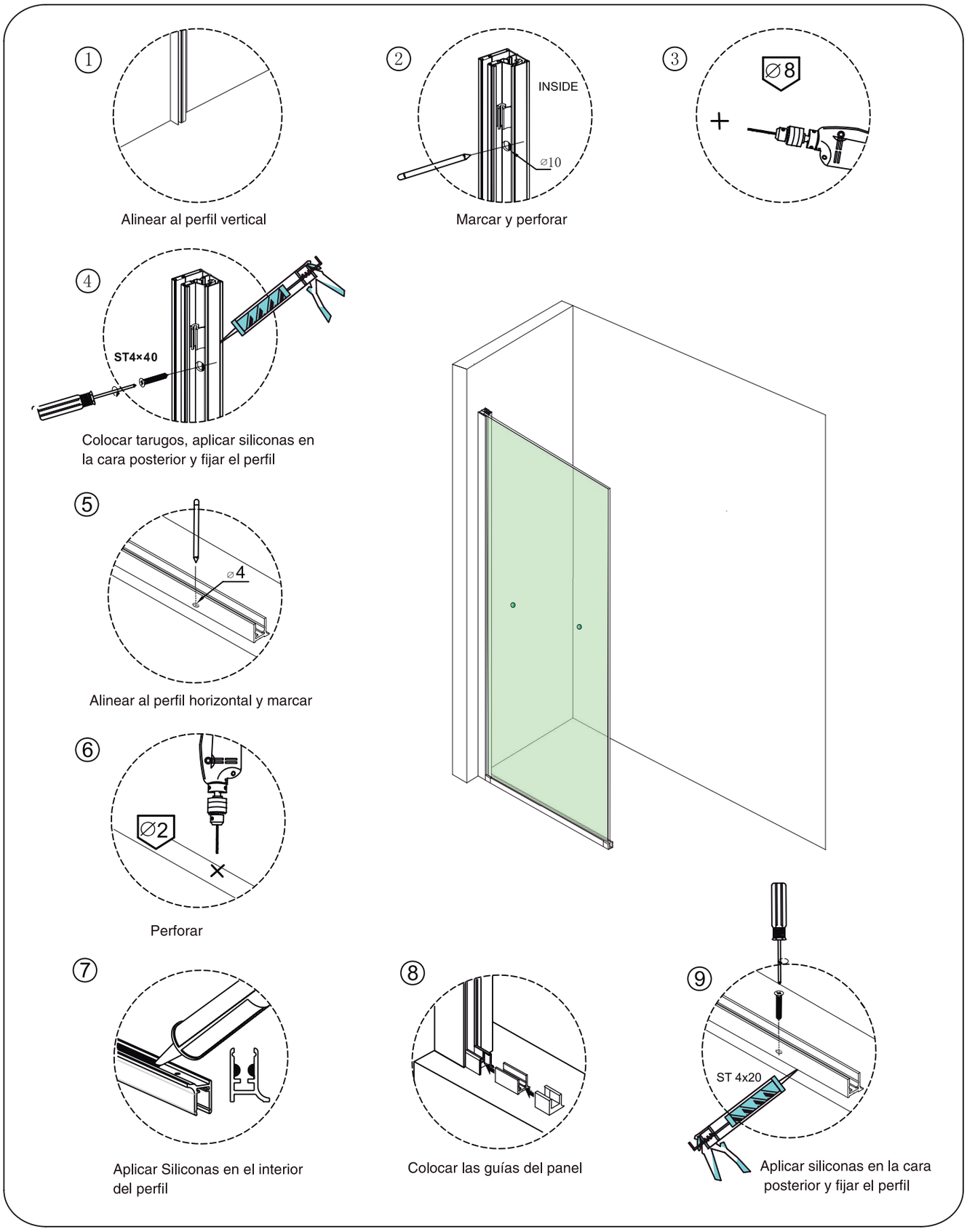

MAMPARAS ALTAS FIJAS CON TOALLERO

INSTALACIÓN (UN SOLO PANEL)

⑩

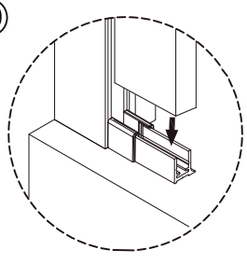

Presentar el perfil vertical

⑪

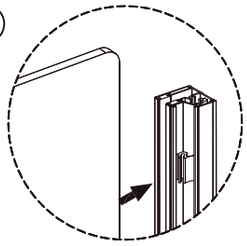

⑫

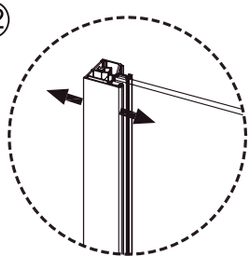

Fijar el panel
Sellar con siliconas

⑬

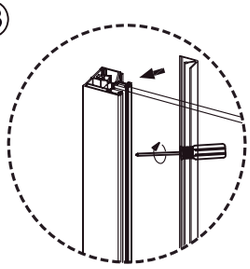

⑭

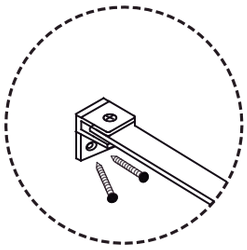

Fijar el soporte a la pared

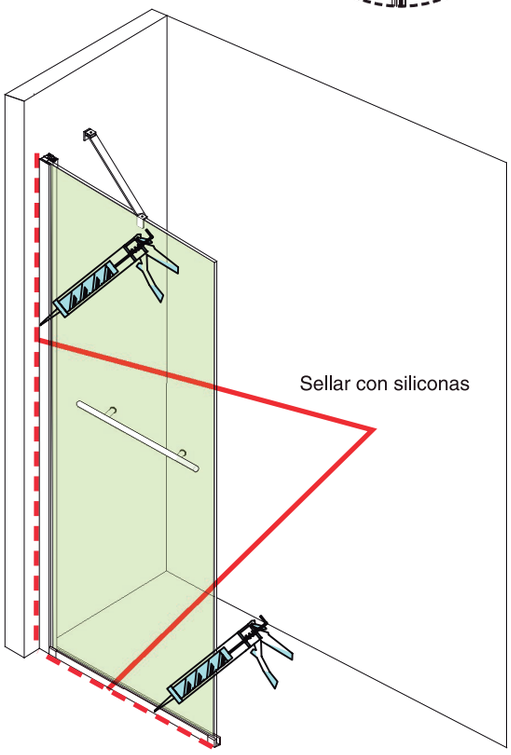

Sellar con siliconas

⑮

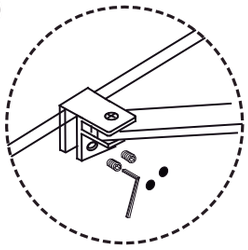

Fijar el soporte al vidrio

⑯

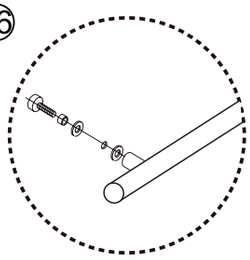

Instalar el toallero

ATENCION
Dejar secar 24 horas

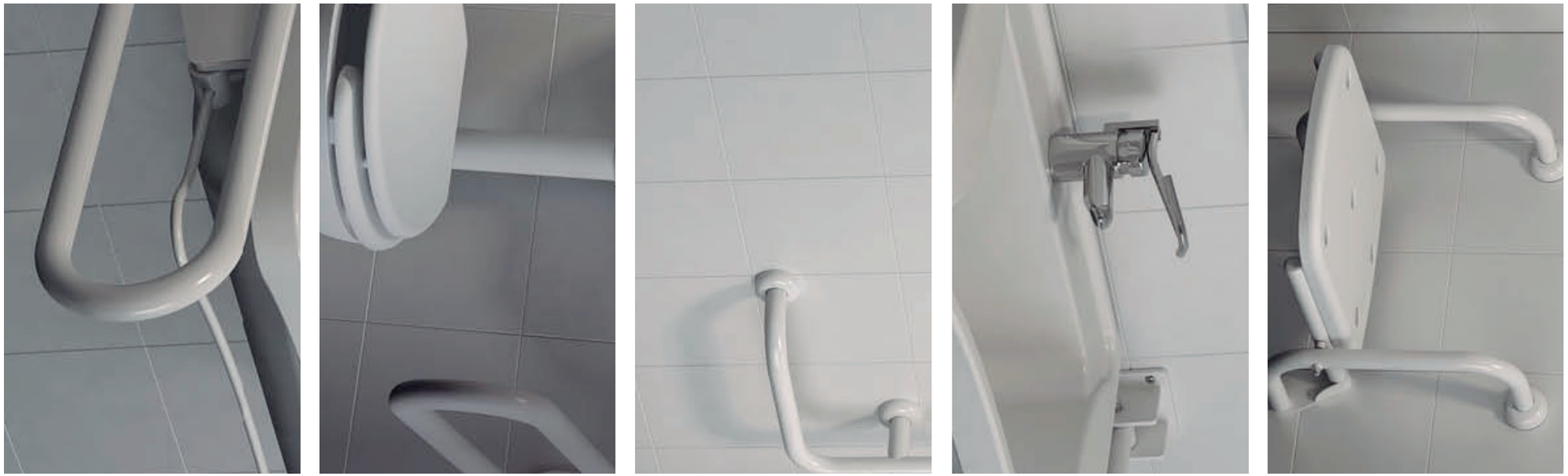

ARTEFACTOS

DISCAPACITADOS

LÍNEA ESPACIO

SANITARIOS Y COMPLEMENTOS PARA PERSONAS CON MOVILIDAD REDUCIDA

En nuestras ciudades, la mayor parte de las vías de circulación y las construcciones arquitectónicas presentan características que no responden a las necesidades de todos sus habitantes.
Muchas personas se encuentran restringidas por las llamadas "barreras arquitectónicas y urbanísticas" que obstaculizan su libre accionar. Los cuartos de baño de los edificios -tanto públicos como privados- confirman esta regla general: su diseño, dimensión e instalación no están preparadas para que pueda utilizarlos, sin restricciones, el conjunto de la población. Con el propósito de que sus productos permitan mejorar la calidad de vida de todos los usuarios por igual, Ferrum, comenzó a desarrollar una línea sanitaria que considera las necesidades de las personas con alguna discapacidad o con movilidad reducida. Más de 50 años de experiencia en el diseño y fabricación de productos sanitarios la respaldan para el cumplimiento de este objetivo. Por su compromiso con la calidad y espíritu de innovación, Ferrum posee un lugar de liderazgo dentro del sector, y su nombre es reconocido como sinónimo del sanitario argentino. La eliminación de las barreras arquitectónicas en el recinto del baño y la instalación de implementos sanitarios adaptados a las personas con necesidades especiales constituyen la respuesta a una necesidad largamente postergada.
Esta innovación beneficia no sólo a quienes se desplazan en silla de ruedas, sino a innumerable cantidad de personas que poseen alguna limitación física, psíquica y/o sensorial, de manera temporaria o permanente. Ancianos que ven disminuida su agilidad y reflejos, personas con bastones, enyesados, mujeres embarazadas, con bebes en brazos, personas con disminución visual y niños son sólo algunos de los posibles usuarios de la línea sanitaria diseñada por Ferrum.
Contrariamente a lo que se cree estos cambios no requieren de un aumento de costos sino de una apropiada utilización del espacio. Aludiendo a este factor esencial, Ferrum dio el nombre ESPACIO a su línea de sanitarios y complementos para personas con movilidad reducida.
Brindar practicidad, seguridad y autonomía en la higiene personal a través de productos de la más alta calidad y con un diseño de avanzada es la meta de Ferrum. De esta manera espera continuar trabajando a favor del bienestar de todos los usuarios, sin distinción.

MEDIDAS Y DISTANCIAS

ZONA DE LAVATORIO

El lavatorio de la Línea Espacio está especialmente diseñado para brindar comodidad en su utilización a las personas con movilidad reducida.
Una persona en silla de ruedas requiere que el lavabo se coloque a una distancia de 81 cm. del suelo; en cambio, para un anciano con dificultades de movilidad, la altura asciende a los 90 cm. Una solución posible consiste en colocarlo a una altura intermedia (entre los 84 cm. y los 86 cm.).
El lavatorio de la Línea Espacio da una respuesta efectiva a este problema; posee un accesorio ubicado debajo de su perímetro exterior que permite inclinar el sanitario hacia abajo y ajustarlo a la altura deseada.
Este sistema de regulación fue diseñado por Ferrum para hacer más confortable el aseo de personas que requieran el sanitario ubicado a diferentes alturas (ancianos, personas en silla de ruedas, niños de baja estatura.). El mecanismo posee un control neumático que permite una variación de altura de 10 cm. y tiene la ventaja adicional de que es sumamente fácil de manejar: con sólo ejercer una suave presión en la barra que está debajo del lavatorio, éste puede ubicarse en la posi-ción que el usuario desee. La variación de altura permite que una persona en silla de ruedas pueda lavarse con comodidad las manos e incluso la cabeza.

Plano del área

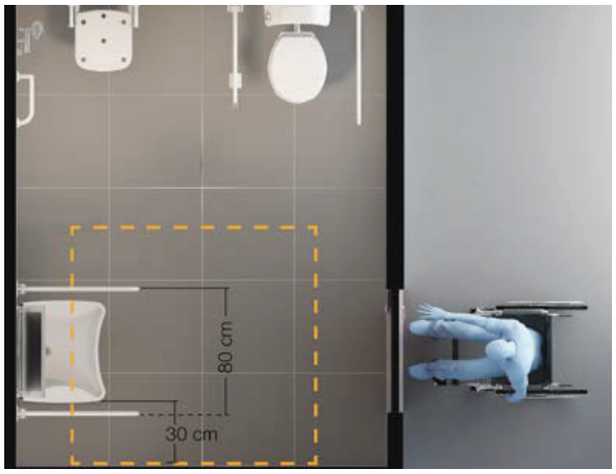

Vista del área

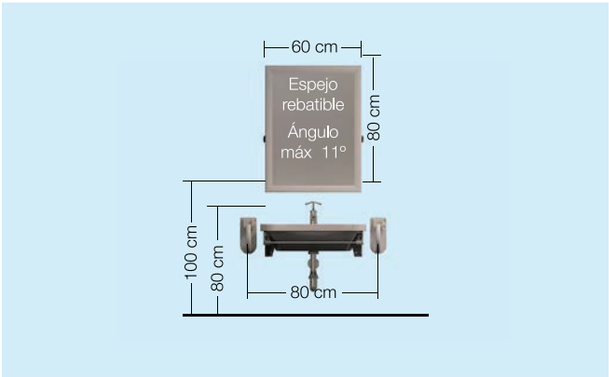

ZONA DEL INODORO

El inodoro de la Línea Espacio cuenta con un diseño que respeta la relación de altura con la silla de ruedas. Su pedestal –de 50 cm de alto– no necesita de ningún tipo de suplemento, y la transferencia desde la silla se realiza de manera directa y con absoluta seguridad. Posee cuatro fijaciones al piso que le permiten soportar los esfuerzos laterales producidos por dicha transferencia y los eventuales golpes que, en esas circunstancias, pueden producirse.
Es necesario especificar que existen tres formas principales para transferirse desde una silla de ruedas al inodoro: lateral; frontal y oblicua. En función de ellas, es preciso dejar, hacia cada lado del inodoro, un determinado espacio libre para el estacionamiento de la silla.
En relación con los demás sanitarios, el inodoro es el que requiere de una superficie circundante mayor, a fin de que puedan realizarse las diferentes maniobras de acercamiento. Para la transferencia frontal, la distancia mínima necesaria frente al inodoro es de 115 cm; mientras que para una transferencia lateral se debe dejar un espacio de 75 cm, hacia uno u otro lado del inodoro. Si las dimensiones del baño lo permiten, lo mas conveniente es dejar libre el espacio de ambos lados, ya que una persona puede aproximarse por su lado izquierdo y otra por el derecho.

Plano del área

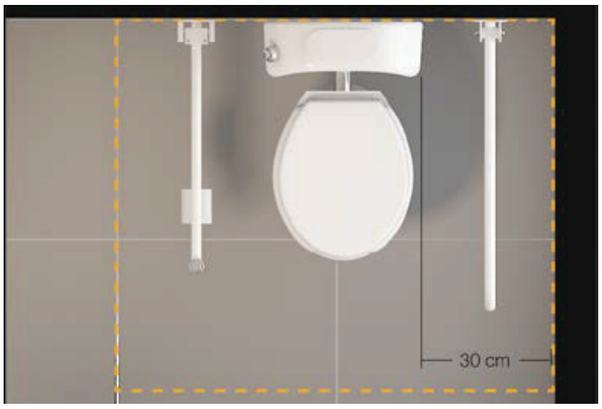

Vista del área

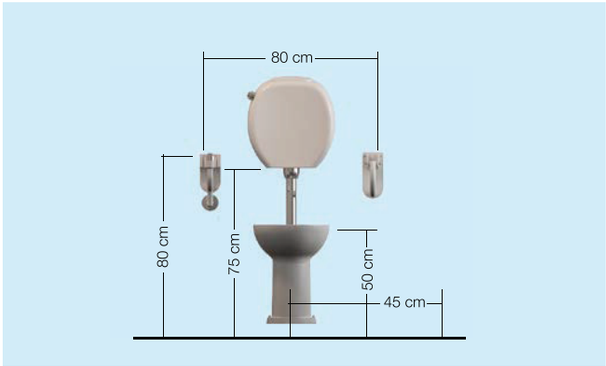

Plano del área

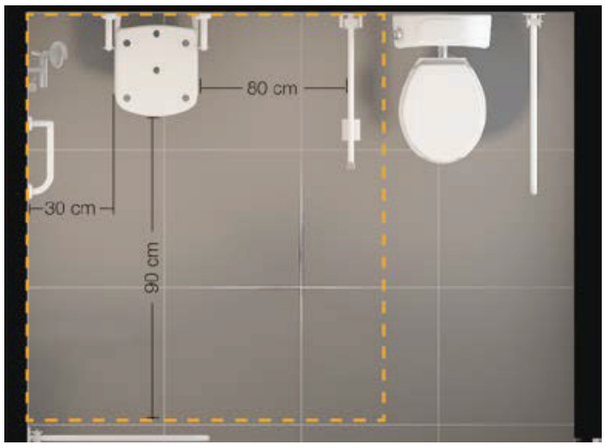

Vista del área

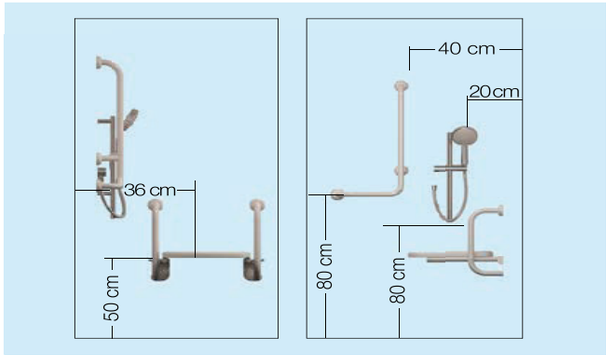

MEDIDAS ANTROPOMÉTRICAS

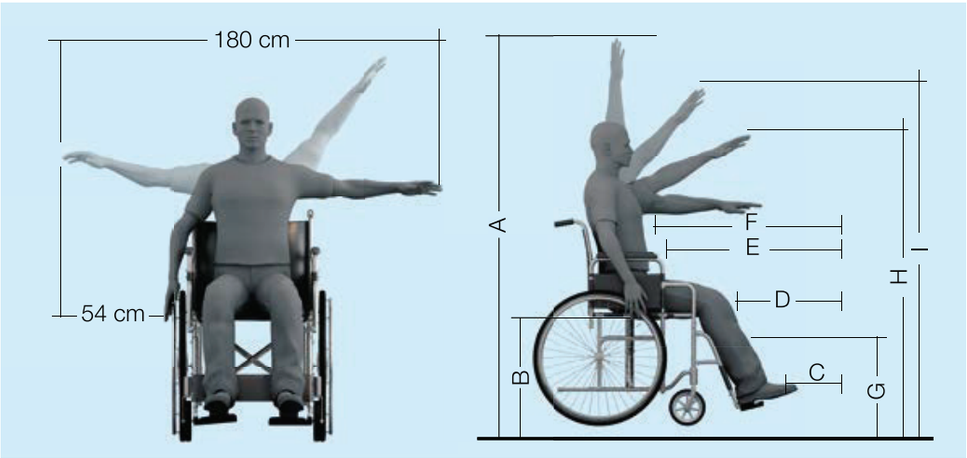

	Hombre	Mujer
A	158.11	144.1
B	41.3	44.5
C	22.2	17.8
D	47	41.9
E	73	66
F	73	66
G	48.3	48.3
H	130.8	119.4
I	148	135.2

DISEÑO DE BAÑO PÚBLICO

Cada lugar de uso público debe contar con baños que puedan ser utilizados sin dificultas por todas las personas independientemente de su capacidad o de su grado de movilidad. Restaurantes, confiterías, escuelas, museos, hospitales, oficinas públicas, parques de diversiones, estaciones de servicio, estaciones y terminales de trenes y de los demás servicios de transporte. La lista es casi interminable y debe incluir todos los lugares que conforman nuestras ciudades.

A continuación, aparecen enumerados los requerimientos mínimos que permiten que un baño sea apto para cualquier usuario:

- Área de entrada libre de desniveles y bien iluminada.
- Amplitud espacial frente al lavatorio para que gire una silla de ruedas.
- Un espacio anexo al lavabo, destinado al apoyo de objetos personales (cartera, celular, carpetas, etc.)
- Existencia de timbres acústico-lumínicos.
- Espacio libre suficiente en los laterales del inodoro.
- Barrales rebatibles para los laterales del inodoro.
- Accesorios fácilmente alcanzables (jaboneras, toalleros, llaves de luz, etc.).

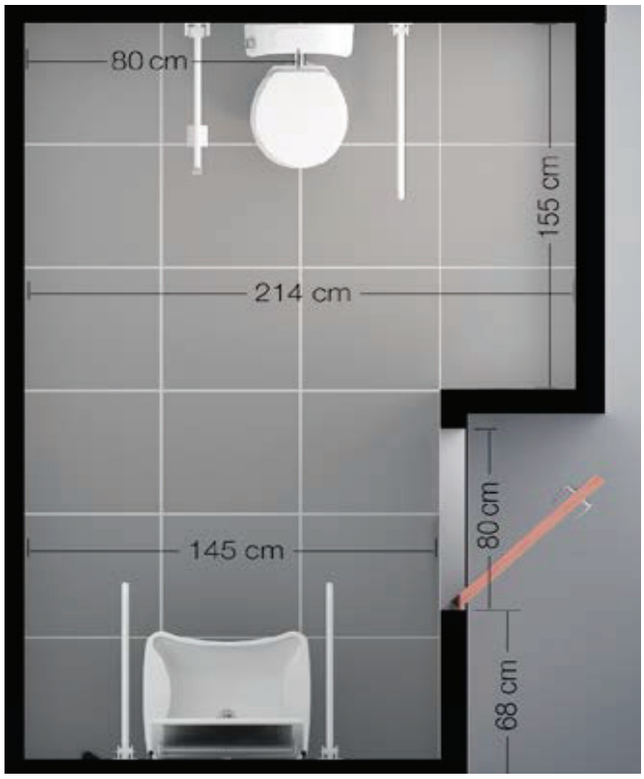

DISEÑO DE BAÑO PRIVADO

En una vivienda particular no debe perderse de vista que el baño será usado por todos los que la habiten. Aún cuando se diseñe teniendo en cuenta las necesidades especiales de uno de los miembros de la familia, el lugar debe ser igualmente útil y agradable para todos. El profesional de la arquitectura es quien tendrá en cuenta las características de ese grupo familiar particular; como en este caso se conocen las necesidades de la persona con movilidad reducida es más sencillo resolver la ubicación de los sanitarios y sus complementos. Hoy existe la posibilidad de equilibrar los diversos requerimientos que pueden presentarse dentro de una familia. La tecnología permite cumplimentar cualquier exigencia especial sin desatender la comodidad de todos.

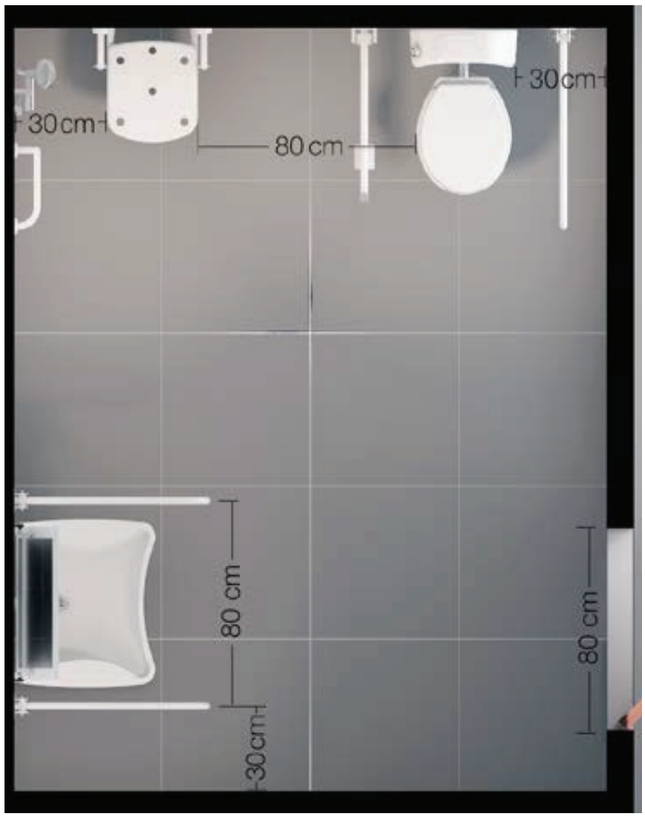

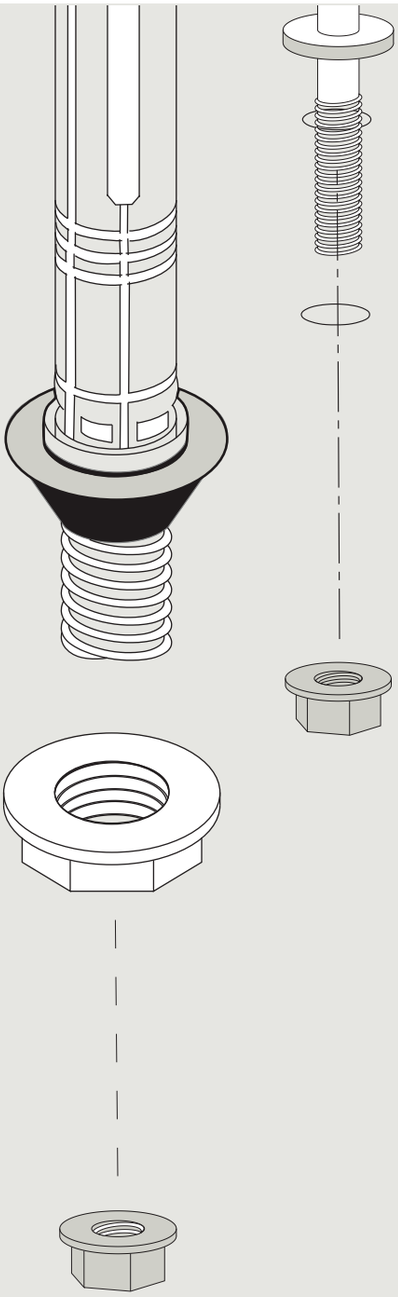

Centro de Atención

Te brinda asesoramiento y la posibilidad de solicitar servicio técnico especializado.

Tel:
0800-222-2266
***WhatsApp**: 113004-5698*
(Lun a Vie 8 a 17 hrs)
E-mail:
info@ferrum.com

Web

En nuestra página encontrarás la información de nuestra empresa, productos y novedades.

www.ferrum.com

Youtube

Visitá nuestro canal y allí podrás encontrar nuestros videos exclusivos, entrevistas, etc.

www.youtube.com/ferrumsa

Twitter

Enterate de las últimas novedades y hacenos llegar tus comentarios.

@ferrum_noticias

Pinterest

Ideas y diseños para tu baño.

www.pinterest.com/ferrumsa

Instagram

Mirá fotos y videos de nuestro nuevo canal.

www.instagram.com/ferrumsa

Ferrum certificó el Sistema de Gestión Ambiental ISO 14000 para sus plantas Pilar y Avellaneda.

Ferrum se reserva el derecho de introducir modificaciones o cambios en sus productos sin previo aviso. Ferrum posee un Departamento de Promoción Técnica que le brinda el mejor asesoramiento sobre sus productos pre y post venta. Ferrum recomienda para sus productos grifería FV.

Ferrum S.A. de cerámica y metalurgia
España 496 - (1870) Avellaneda - Buenos Aires - Argentina

ferrum

BP 105449 05/2019 2000 GRAFICA MARIO SILY